IP-камера F-IC-3742CMSZ5(PA)

ПАСПОРТ ИЗДЕЛИЯ



SharpSense Technology

Di Light

- IP-камера F-IC-3742CMSZ5(PA) является 4 Мп купольной IP-камерой с моторизированным вариофокальным объективом и двумя подсветками
- Моторизованный поворот, наклон, вращение и зум, простая установка и эффективный мониторинг
- Интеллектуальная гибридная подсветка: интеграция ИК-подсветки и подсветки белым светом, 3 режима подсветки
- Четкое изображение при яркой задней засветке благодаря технологии 130 дБ WDR
- Четкая двусторонняя аудиосвязь благодаря двум встроенным микрофонам
- Защита от влаги и пыли (IP68) и антивандальная защита (IK10)
- Аудиоинтерфейс и тревожный интерфейс
- Устойчивый к коррозии полимерный корпус обеспечивает надежную защиту при использовании камеры в агрессивных средах.
- Встроенный слот для microSD / SDHC / SDXC: есть, до 1 ТБ
- Встроенный микрофон: есть, 2 встроенных микрофона

▪ Спецификации

Камера	
Матрица	1/1.8” Progressive Scan CMOS
Максимальное разрешение	2688 × 1520
Чувствительность	Цвет: 0.001 лк @ (F1.2, AGC вкл.), 0 лк с подсветкой
Скорость электронного затвора	От 1/3 до 1/100000 с
Режим «День / ночь»	ИК-фильтр
Регулировка угла	Удаленная настройка (макс. 1000 циклов) Поворот: от -175 до +175°, наклон: от 0 до 85°, вращение: от 0 до 350°
Объектив	
Тип объектива	Вариофокальный моторизированный объектив, от 2.7 до 13.5 мм и от 7 до 35 мм (опционально)
Фокусное расстояние и угол обзора	От 2.7 до 13.5 мм, по горизонтали от 114.6 до 41.8°, по вертикали от 59.3 до 23.6°, по диагонали от 141.3 до 48.1° От 7 до 35 мм, по горизонтали от 42.5 до 15.2°, по вертикали от 23.4 до 8.7°, по диагонали от 49.7 до 17.3°
Крепление объектива	Встроенный
Фокусировка	Автоматич., полуавтоматич., ручн.
Тип диафрагмы	DC IRIS
Апертура	От 2.7 до 13.5 мм: макс. F1.2 От 7 до 35 мм: макс. F1.7
Глубина резкости	От 1 до ∞
DORI	
DORI	От 2.7 до 13.5 мм: Wide: D: 61.5 м, O: 24.4 м, R: 12.3 м, I: 6.2 м Tele: D: 151.7 м, O: 60.2 м, R: 30.3 м, I: 15.1 м От 7 до 35 мм: Wide: D: 150.3 м, O: 59.7 м, R: 30.1 м, I: 15.0 м Tele: D: 400.0 м, O: 158.7 м, R: 80.0 м, I: 40.0 м
Подсветка	
Тип подсветки	ИК-подсветка, подсветка белым светом
Дальность подсветки	До 40 м
Интеллектуальная подсветка	Есть
Инфракрасные волны	850 нм
Открытые ресурсы	
Открытые ресурсы	Память: 150 МБ, Оперативная память: 371 МБ, eMMC: 1 ГБ
Максимальная вычислительная мощность	1.5 трлн операций в секунду
Структура алгоритма глубокого обучения	Caffe, PyTorch, TensorFlow, PaddlePaddle, ONNX
Язык программирования	C, C++, Go

Видео	
Основной поток	50 Гц: 25 к/с (2688 × 1520, 2560 × 1440, 1920 × 1080, 1280×720) 60 Гц: 30 к/с (2688 × 1520, 2560 × 1440, 1920 × 1080, 1280 × 720)
Дополнительный поток	50 Гц: 25 к/с (704 × 576, 640 × 480) 60 Гц: 30 к/с (704 × 480, 640 × 480)
Третий поток	50 Гц: 10 к/с (1920 × 1080, 1280 × 720, 704 × 576, 640 × 480) 60 Гц: 10 к/с (1920 × 1080, 1280 × 720, 704 × 480, 640 × 480)
Четвертый поток	50 Гц: 10 к/с (1280 × 720, 640 × 480, 640 × 360) 60 Гц: 10 к/с (1280 × 720, 640 × 480, 640 × 360)
Видеосжатие	Основной поток: H.265 / H.264 / H.264+ / H.265+, Дополнительный поток: H.265 / H.264 / MJPEG, Третий поток: H.265 / H.264, Четвертый поток: H.265 / H.264 / MJPEG
Битрейт видео	От 32 Кбит/с до 8 Мбит/с
Профиль H.264	Baseline Profile / Main Profile / High Profile
Профиль H.265	Main Profile
Битрейт	CBR, VBR
SVC	Кодирование H.264 и H.265
Область интереса (ROI)	5 фиксированных областей для основного потока и для дополнительного потока
Обрезка изображения	Есть
Аудио	
Аудиосжатие	G.711ulaw / G.711alaw / G.722.1 / G.726 / MP2L2 / PCM / MP3 / AAC-LC
Битрейт аудио	64 Кбит/с (G.711 ulaw / G.711 alaw) / 16 Кбит/с (G.722.1) / 16 Кбит/с (G.726) / от 32 до 192 Кбит/с (MP2L2) / от 8 до 320 Кбит/с (MP3) / от 16 до 64 Кбит/с (AAC-LC)
Частота дискретизации	8 кГц / 16 кГц / 32 кГц / 48 кГц
Фильтрация шумов окружающей среды	Есть
Сеть	
Протоколы	TCP / IP, ICMP, HTTP, HTTPS, FTP, DHCP, DNS, DDNS, RTP, RTSP, NTP, UPnP, SMTP, IGMP, 802.1X, QoS, IPv4, IPv6, UDP, Bonjour, SSL / TLS, PPPoE, SFTP, ARP, SNMP, WebSocket, WebSockets, SRTP
Одновременный просмотр в режиме реального времени	До 20 каналов
ONVIF	ONVIF (Profile S, Profile G, Profile T)
Пользователь / хост	До 32 пользователей 3 уровня пользователей: администратор, оператор и пользователь
Безопасность	Защита паролем, сложный пароль, шифрование HTTPS, аутентификация 802.1X (EAP-TLS, EAP-LEAP, EAP-MD5), водяные знаки, фильтрация IP-адресов, базовая и дайджест-аутентификация для HTTP / HTTPS, WSSE и дайджест-аутентификация для ONVIF, RTP / RTSP через HTTPS, настройки управления временем ожидания, журнал проверки безопасности, TLS 1.1 / 1.2 / 1.3, аутентификация хоста (MAC-адрес)
Сетевое хранение	NAS (NFS, SMB / CIFS), ANR Поддержка карты памяти, шифрования и диагностики карты памяти.

Сеть	
Веб-интерфейс	Требуется плагин для просмотра в режиме реального времени: IE 10, IE 11, Не требуется плагин для просмотра в режиме реального времени: Chrome 57.0+, Firefox 52.0+, Edge 89+, Safari 11+, Локальные сервисы: Chrome 57.0+, Firefox 52.0+, Edge 89+
Изображение	
Переключение параметров изображения	Есть
Настройки изображения	Режим коридора, насыщенность, яркость, контрастность, резкость, усиление и баланс белого настраиваются через клиентское ПО или веб-интерфейс
Переключение режима «День / ночь»	День / Ночь / Автоматич. / По расписанию
Широкий динамический диапазон (WDR)	130 дБ
Улучшение изображения	BLC, HLC, 3D DNR, антитуман
SNR	≥ 52 дБ
Маскирование области	4 настраиваемые многоугольные маски области
Интерфейс	
Интерфейс Ethernet	1 RJ45 auto 10 / 100 M Ethernet
Локальное хранение	Встроенный слот для карты памяти, поддержка карт microSD / MicroSDHC / MicroSDXC, до 1 ТБ * При необходимости рекомендуется приобретать карту памяти вместе с устройством. После оформления заказа карта памяти будет установлена в устройство в процессе производства. Карту памяти необходимо установить после производства.
Встроенный микрофон	Есть, 2 встроенных микрофона
Аудио	1 вход (линейный), двухъядерный терминальный блок, макс. амплитуда входного сигнала: 3.3 В р-р, входное сопротивление: 4.7 кОм; тип интерфейса: неравновесный 1 выход (линейный), двухъядерный терминальный блок, макс. амплитуда выходного сигнала: 3.3 В р-р, выходное сопротивление: 100 Ом, тип интерфейса: неравновесный
Тревожный интерфейс	1 вход, 1 выход (макс. DC 24 В, AC 24 В, 1 А)
RS-485	1 RS-485
Кнопка сброса настроек	Есть
Выход питания	DC 12 В, макс. 100 мА
Событие	
Основные события	Обнаружение движения (срабатывание тревоги «Человек», «ТС»), детектор саботажа, исключения (разрыв сети, конфликт IP-адресов, несанкционированный вход, переполнение накопителя, ошибка накопителя)
Интеллектуальные события	Обнаружение оставленных предметов, перемещения объектов, изменения сцены, звуковых событий, расфокусировки
Привязка	Загрузка на FTP / NAS / карту памяти, уведомление центра мониторинга, отправка Email, запись по тревоге, захват изображения, запуск тревожного выхода, звуковое предупреждение

Функции, основанные на алгоритме глубокого обучения	
Защита периметра	Пересечение линии, обнаружение вторжения, обнаружение входа / выхода из области Срабатывание тревоги по различным типам объектов («Человек», «ТС»)
Основное	
Питание	DC 12 В ± 25 %, 1.33 А, макс. 16 Вт, двухъядерный терминальный блок, защита от обратной полярности, PoE: IEEE 802.3at, класс 4, макс. 21 Вт
Материалы	Основание: SMC + 30 % GF, крышка: SMC + 30 % GF, монтажная коробка: алюминий ADC12
Размеры	Ø154.9 × 128.53 мм (Ø 6.10 × 5.06”)
Размер упаковки	206 × 206 × 230 мм (8.1 × 8.1 × 9.1”)
Масса	Приблиз. 1280 г
Масса с упаковкой	Приблиз. 2750 г
Условия хранения	От -30 до +60 °C, влажность 95 % или меньше (без конденсата)
Основные функции	Heartbeat, Anti-banding, зеркалирование, журнал проверки безопасности, изменение пароля по email, подсчет пикселей
Рабочие условия	От -40 до +60 °C, влажность 95 % или меньше (без конденсата)
Язык	Русский, английский
Защита	IK10, IP68
Антикоррозийная защита	Антикоррозийный полимерный материал

▪ Сценарии применения

Продукты подразделяются на три уровня в зависимости от их антикоррозионных характеристик. Обратитесь к следующему описанию для выбора устройства в зависимости от фактической среды эксплуатации.
У данной модели самый высокий уровень защиты.

Уровень	Описание
Высокий уровень защиты	Продукция этого уровня предназначена для использования в сценариях, требующих обеспечения профессиональной защиты от коррозии. Типичные сценарии применения: береговые линии, пристани, химические заводы и т. д.
Средний уровень защиты	Продукция этого уровня предназначена для использования в сценариях, требующих обеспечения среднего уровня защиты от коррозии. Типичные сценарии применения: прибрежные районы на расстоянии примерно 2 км от береговой линии, а также районы, подверженные кислотным осадкам.
Без специальной защиты	Продукция этого уровня предназначена для использования в сценариях, не требующих обеспечения защиты от коррозии.

▪ Доступные модели

F-IC-3742CMSZ5(PA)(2.7-13.5mm)
F-IC-3742CMSZ5(PA)(7-35mm)

- **Размеры (ед. изм.: мм (дюймы))**

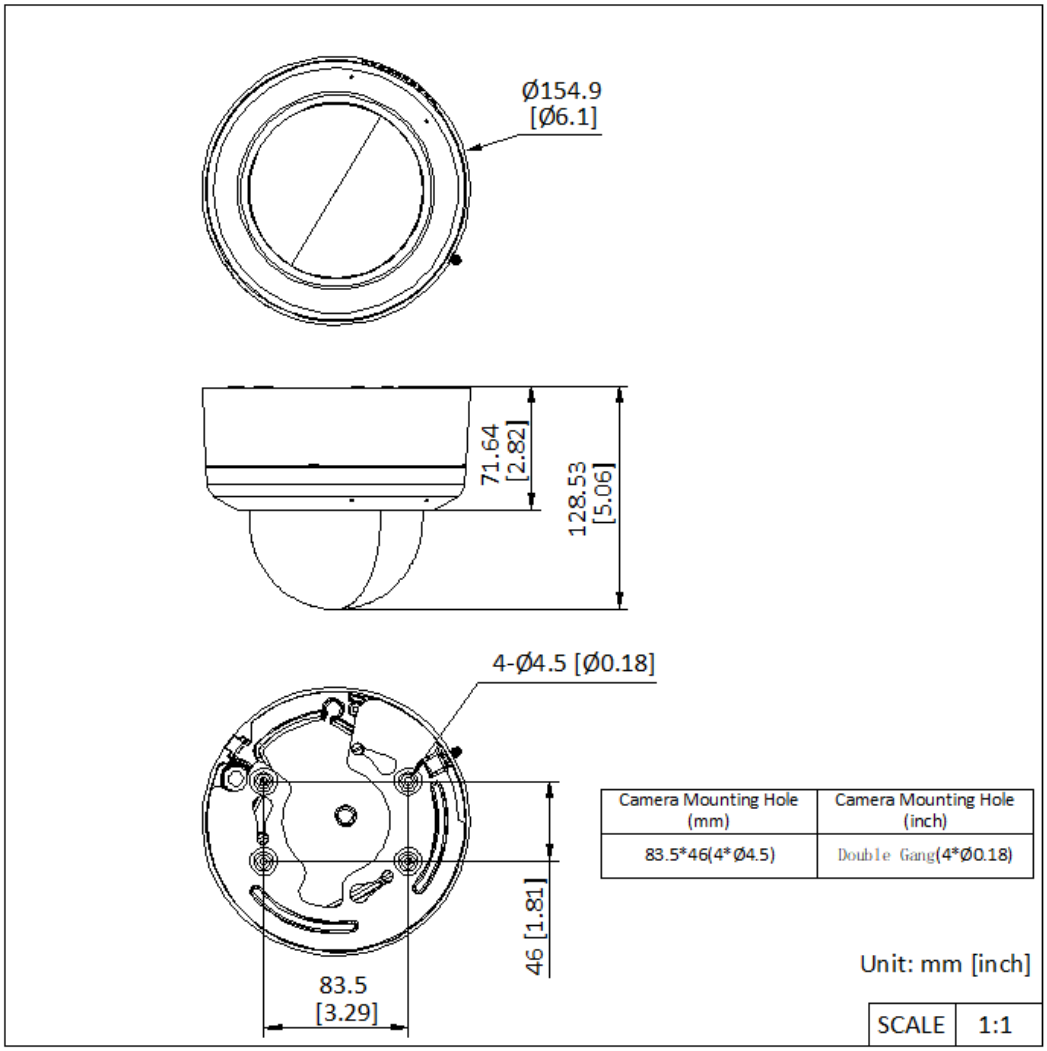

▪ Аксессуары

▪ Включено

DS-1280ZJ-DM55-428CPY Монтажная коробка для купольной камеры с антикоррозийным полимерным покрытием
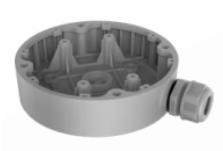
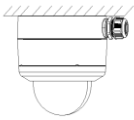

▪ Опционально

DS-1475ZJ-Y Кронштейн для установки на столб (стойку)	DS-1476ZJ-Y Кронштейн для установки на угол	DS-1258ZJ-L-428CPY Кронштейн для установки на стену купольной камеры с антикоррозийным полимерным покрытием
		
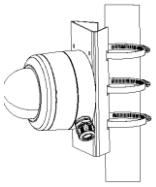	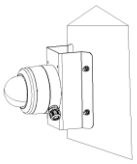	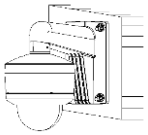

Правила эксплуатации

1. Устройство должно эксплуатироваться в условиях, обеспечивающих возможность работы системы охлаждения. Во избежание перегрева и выхода прибора из строя не допускается размещение рядом с источниками теплового излучения, использование в замкнутых пространствах (ящик, глухой шкаф и т. п.). Рабочий диапазон температур: от минус 40 до плюс 60 °С.
2. Все подключения должны осуществляться при отключенном электропитании.
3. Запрещена подача на входы устройства сигналов, не предусмотренных назначением этих входов, это может привести к выходу устройства из строя.
4. Не допускается воздействие на устройство температуры свыше плюс 60 °С, источников электромагнитных излучений, активных химических соединений, электрического тока, а также дыма, пара и других факторов, способствующих порче устройства. Не допускается воздействие прямых солнечных лучей непосредственно на матрицу видеокамеры.
5. Конфигурирование устройства лицом, не имеющим соответствующей компетенции, может привести к некорректной работе, сбоям в работе, а также к выходу устройства из строя.
6. Не допускаются падения и сильная тряска устройства.
7. Рекомендуется использование источника бесперебойного питания, во избежание воздействия скачков напряжения или нештатного отключения устройства.
8. Не содержат терминалы ввода для внутренней записи файлов, сигналов, изображений и других записей, переданных из внешних источников.

Для получения информации об установке и включении устройства, пожалуйста, обратитесь к Краткому руководству пользователя соответствующего устройства.