Вызывная панель

Руководство пользователя

Правовая информация

Информация о документе

- Руководство содержит инструкции для использования и управления продуктом. Изображения, графики и вся другая информация предназначена только для ознакомления.
- Этот документ может быть изменен без уведомления, в связи с обновлением прошивки и по другим причинам. При использовании данного документа обращайтесь за помощью к профессионалам, обученным работе с продуктом.

О продукте

- Послепродажное обслуживание данного продукта возможно только в той стране или регионе, где была совершена покупка.
- Если выбранный вами продукт является видеопродуктом, сканируйте QR-код, чтобы ознакомиться с программой по использованию продукции видеомониторинга.

Признание прав интеллектуальной собственности

- iFLOW владеет авторскими правами и/или патентами, связанными с технологиями, реализуемыми в продукции и описанными в данном документе, которые могут включать лицензии, полученные от третьих лиц.
- Любая часть документа, включая текст, изображения, графику и т. д., принадлежит iFLOW. Никакая часть этого документа не может быть извлечена, скопирована, переведена или изменена полностью или частично любыми способами без письменного разрешения.
- Другие торговые марки и логотипы, содержащиеся в руководстве, являются собственностью их владельцев.

ПУБЛИЧНОСТЬ, ПРАВА НА ИНТЕЛЛЕКТУАЛЬНУЮ СОБСТВЕННОСТЬ, ЗАЩИТУ ДАННЫХ И ДРУГИЕ ПРАВА КАСАТЕЛЬНО НЕПРИКОСНОВЕННОСТИ ЧАСТНОЙ ЖИЗНИ. ВЫ ОБЯЗУЕТЕСЬ НЕ ИСПОЛЬЗОВАТЬ ЭТОТ ПРОДУКТ В ЗАПРЕЩЕННЫХ ЦЕЛЯХ, ВКЛЮЧАЯ РАЗРАБОТКУ ИЛИ ПРОИЗВОДСТВО ОРУЖИЯ МАССОВОГО ПОРАЖЕНИЯ, РАЗРАБОТКУ ИЛИ ПРОИЗВОДСТВО ХИМИЧЕСКОГО ИЛИ БИОЛОГИЧЕСКОГО ОРУЖИЯ, ЛЮБУЮ ДЕЯТЕЛЬНОСТЬ, СВЯЗАННУЮ С ЯДЕРНЫМИ ВЗРЫВЧАТЫМИ ВЕЩЕСТВАМИ, НЕБЕЗОПАСНЫМ ЯДЕРНЫМ ТОПЛИВНЫМ ЦИКЛОМ ИЛИ НАРУШАЮЩУЮ ПРАВА ЧЕЛОВЕКА.
В СЛУЧАЕ КАКИХ-ЛИБО КОНФЛИКТОВ МЕЖДУ НАСТОЯЩИМ РУКОВОДСТВОМ И ДЕЙСТВУЮЩИМ ЗАКОНОДАТЕЛЬСТВОМ, ПОСЛЕДНЕЕ ПРЕВАЛИРУЕТ.

Условные обозначения

В настоящем документе используются следующие символы.

Символ	Описание
Предупреждение	Указывает на опасную ситуацию, которая, если не удастся ее избежать, может привести к летальному исходу или серьезным травмам.
Предостережение	Указывает на потенциально опасную ситуацию, которая может привести к повреждению оборудования, потере данных, ухудшению рабочих характеристик, либо к получению незапланированных результатов.
Примечание	Предоставляет дополнительную информацию, чтобы подчеркнуть или дополнить важные пункты основного текста.

Инструкция по технике безопасности

Предупреждение

- Эксплуатация электронных устройств должна строго соответствовать правилам электробезопасности, противопожарной защиты и другим соответствующим нормам в регионе эксплуатации.
- Используйте адаптер питания соответствующей компании. Потребляемая мощность не может быть меньше требуемого значения.
- Прежде чем подключать, устанавливать или разбирать устройство, убедитесь, что питание отключено.
- Если продукт не работает должным образом, обратитесь к дилеру или в ближайший сервисный центр. Не пытайтесь самостоятельно разобрать устройство. (Компания не несет ответственность за проблемы, вызванные несанкционированным ремонтом или техническим обслуживанием.)

Предостережение

- Запрещено ронять устройство и подвергать воздействию сильных электромагнитных помех. Избегайте установки устройства на вибрирующую поверхность или в местах, подверженных ударам (пренебрежение этим предостережением может привести к повреждению устройства).
- Запрещено размещать устройство в местах с чрезвычайно высокой или низкой температурой окружающей среды (подробная информация о рабочей температуре представлена в спецификации устройства), в пыльной или влажной среде.
- Не подвергайте устройство воздействию дождя или влаги.
- Запрещено использовать устройство во взрывоопасной среде.
- Поддерживайте чистоту и избегайте попадания влаги на поверхность устройства.
- Избегайте контакта с оголенными проводами. ЗАПРЕЩЕНО прикасаться непосредственно к открытым контактам и компонентам после включения устройства.

Предостережение

- Храните устройство в недоступном для детей месте.
- ПРЕДОСТЕРЕЖЕНИЕ. При замене батареи батареей несоответствующего типа, существует риск взрыва.
- Замена батареи на батарею несоответствующего типа может привести к нарушению мер предосторожности (например, в случае некоторых типов литиевых батарей).
- Запрещено бросать батарею в огонь или духовку, а также повреждать батарею механически, так как это может привести к взрыву.

- Запрещено оставлять батарею в окружающей среде при очень высоких температурах, так как это может привести к взрыву или утечке горючей жидкости или газа.
- Запрещено подвергать батарею воздействию крайне низкого давления воздуха, так как это может привести к взрыву или утечке горючей жидкости или газа.
- Использованные батареи могут привести к загрязнению окружающей среды. Утилизируйте использованные батареи в соответствии с инструкциями, предоставленными производителем батарей.

Регулирующая информация

Информация о FCC

Обратите внимание, что изменения или модификации, не одобренные явно стороной, ответственной за соответствие, может привести к аннулированию полномочий пользователя по работе с данным оборудованием.
Соответствие FCC: это оборудование прошло испытания и соответствует регламенту для цифрового устройства класса B, применительно к части 15 Правил FCC. Данный регламент разработан для того, чтобы обеспечить достаточную защиту от вредных помех, возникающих при использовании оборудования в коммерческой среде. Это оборудование генерирует, использует и может излучать радиоволны на разных частотах и, если устройство установлено и используется не в соответствии с инструкцией, оно может создавать помехи для радиосигналов. Тем не менее, нет никакой гарантии, что помехи не возникнут в каких-либо конкретных случаях установки. Если оборудование создает вредные помехи для приема радио- или телевизионных сигналов, что может быть определено путем включения и выключения оборудования, пользователю рекомендуется попытаться устранить помехи одним или несколькими способами, а именно:
— изменить ориентацию или местоположение приемной антенны;
— увеличить расстояние между оборудованием и приемником;
— подключить оборудование к розетке в цепи, отличной от той, к которой подключен приемник;
— обратиться к дилеру или опытному радио / телемастеру.
Данное оборудование следует устанавливать и использовать на расстоянии не менее 20 см между источником излучения и пользователем.
Условия FCC
Это устройство соответствует регламенту для цифрового устройства применительно к части 15 Правил FCC. Эксплуатация допускается при соблюдении следующих двух условий:
1. Данное устройство не должно создавать вредных помех.
2. Данное устройство должно выдерживать возможные помехи, включая те, которые могут привести к выполнению нежелательных операций.

Соответствие стандартам ЕС

CE

Данный продукт и — если применимо — также и поставляемые принадлежности отмечены знаком «CE» и, следовательно, согласованы с европейскими стандартами, перечисленными под директивами 2014/30/EC EMC, 2014/53/EC и 2011/65/EC RoHS.



2012/19/EC (директива WEEE). Продукты, отмеченные данным знаком, запрещено выбрасывать в коллекторы несортированного мусора в Европейском союзе. Для надлежащей переработки верните этот продукт своему местному поставщику при покупке эквивалентного нового оборудования или утилизируйте его в специально предназначенных точках сбора. За дополнительной информацией обратитесь по адресу: www.recyclethis.info



2006 / 66 / EC (директива о батареях). Данный продукт оснащен батареей, которую запрещено выбрасывать в коллекторы несортированного мусора в Европейском союзе. Подробная информация о батарее изложена в документации продукта. Батарея помечена символом, который может включать буквенное обозначение, сообщающее о наличии кадмия (Cd), свинца (Pb) или ртути (Hg). Для надлежащей утилизации возвратите батарею своему поставщику или утилизируйте ее в специально предназначенных точках сбора. За дополнительной информацией обратитесь по адресу: www.recyclethis.info

Содержание

Раздел 1 О руководстве **1**
Раздел 2 Описание внешнего вида **2**
2.1 Внешний вид вызывной панели 2
2.2 Внешний вид модуля клавиатуры 4
2.3 Внешний вид дополнительного модуля отпечатков пальцев 5
Раздел 3 Описание разъемов и подключения **6**
Раздел 4 Установка **8**
4.1 Установка вызывной панели 8
4.1.1 Установка комплектующих 8
4.1.2 Накладная установка 10
4.1.3 Врезная установка с монтажной коробкой 13
4.2 Установка вызывной панели с дополнительным модулем 19
4.2.1 Установка комплектующих 19
4.2.2 Накладная установка 22
4.2.3 Врезная установка с монтажной коробкой 25
Раздел 5 Описание дополнительного модуля **32**
Раздел 6. Активация **33**
6.1 Активация устройства локально 33
6.2 Активация устройства через веб-интерфейс 33
6.3 Активация устройства при помощи клиентского ПО 34
Раздел 7 Локальная настройка **35**
7.1 Быстрая настройка 35
7.2 Аутентификация при помощи учетной записи администратора 41
7.3 Настройка параметров сети 43
7.3.1 Настройка параметров проводной сети 43
7.3.2 Подключение к Wi-Fi 44
7.3.3 Настройки облачной службы 45
7.4 Настройки номера устройства 47
7.5 Управление пользователями 48

7.6 Настройки вызова.....48
7.7 Забыли пароль администратора.....50
7.8 Системные настройки.....51
7.8.1 Изменение языка.....51
7.8.2 Настройка яркости.....52
7.8.3 Настройка звука клавиатуры.....54
7.8.4 Настройки режима канала.....54
7.8.5 Настройки темы.....54
7.8.6 Восстановление вызывной панели.....54
7.9 Информация об устройстве.....56
Раздел 8 Локальное управление.....58
8.1 Вызов с устройства.....58
8.1.1 Вызов жильца.....58
8.1.2 Вызова центра.....60
8.2 Разблокировка двери.....60
8.2.1 Разблокировка паролем.....60
8.2.2 Разблокировка по лицу.....61
8.2.3 Разблокировка при помощи карты.....61
8.2.4 Разблокировка по QR-коду.....61
Раздел 9 Удаленная настройка при помощи веб-интерфейса.....63
9.1 Просмотр в режиме реального времени.....63
9.2 Управление пользователями.....64
9.3 Управление устройством.....65
9.4 Настройка параметров.....67
9.4.1 Локальные настройки.....67
9.4.2 Параметры системы.....68
9.4.3 Сетевые настройки.....73
9.4.4 Параметры видео и аудио.....79
9.4.5 Настройка экрана.....82
9.4.6 Безопасность карты.....84

9.4.7 Настройка домофона 84
9.4.8 Параметры контроля доступа 88
9.4.9 Интеллектуальные настройки 91
9.4.10 Настройки темы 94
Раздел 10 Удаленная настройка с помощью клиентского ПО 97
10.1 Изменение параметров сети 97
10.2 Добавление устройства 97
10.2.1 Добавление устройства онлайн 97
10.2.2 Добавление устройства по IP-адресу 98
10.2.3 Добавление устройства по сегменту IP-адресов 98
10.2.4 Пакетное добавление устройств 98
10.2.5 Добавление устройства через EHome 99
10.3 Локальная настройка с помощью клиентского ПО 99
10.4 Управление устройством 100
10.5 Просмотр в режиме реального времени 100
10.6 Настройка организационной структуры 100
10.6.1 Добавление организации 100
10.6.2 Изменение и удаление организации 100
10.7 Управление сотрудниками / посетителями 101
10.7.1 Добавление сотрудника / посетителя 101
10.7.2 Изменение и удаление сотрудников / посетителей 102
10.7.3 Импорт и экспорт информации о сотруднике / посетителе 103
10.7.4 Получение информации о сотруднике / посетителе 103
10.7.5 Выдача карт в пакетном режиме 104
10.7.6 Настройки разрешений 104
10.8 Настройки видеодомофона 105
10.8.1 Видеодомофон 105
10.8.2 Поиск информации видеодомофонии 107
10.8.3 Загрузка информации о постановке на охрану 108
A. Коммуникационная матрица и команды устройства .... Ошибка! Закладка не определена.

Раздел 1 О руководстве

Продукт	Модель
Вызывная панель	F-VI-2563ISMCBW

Раздел 2 Описание внешнего вида

2.1 Внешний вид вызывной панели

Вид спереди

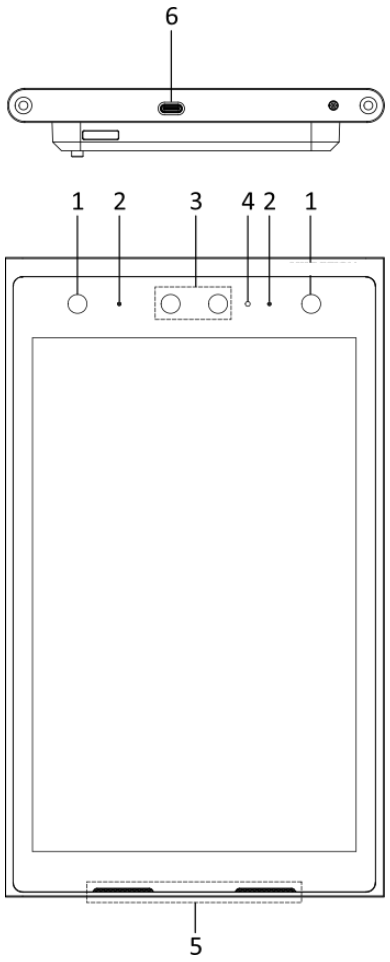

Рисунок 2-1. Вид спереди

Таблица 2-1 Описание

№	Описание
1	ИК-подсветка
2	Микрофон
3	Камера
4	Датчик освещенности

№	Описание
5	Динамик (работает только правый боковой динамик)
6	Type-C

Вид сзади

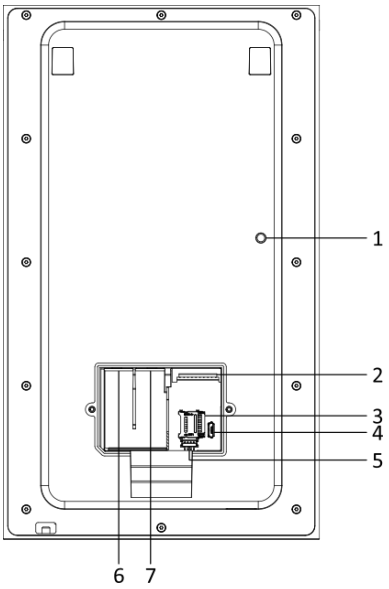

Рисунок 2-2. Вид сзади

Таблица 2-2 Описание

№	Описание
1	Тампер
2	Разъемы
3	Слот TF-карты
4	Micro USB
5	Служебный порт
6	Зарезервировано
7	Сетевой интерфейс

2.2 Внешний вид модуля клавиатуры

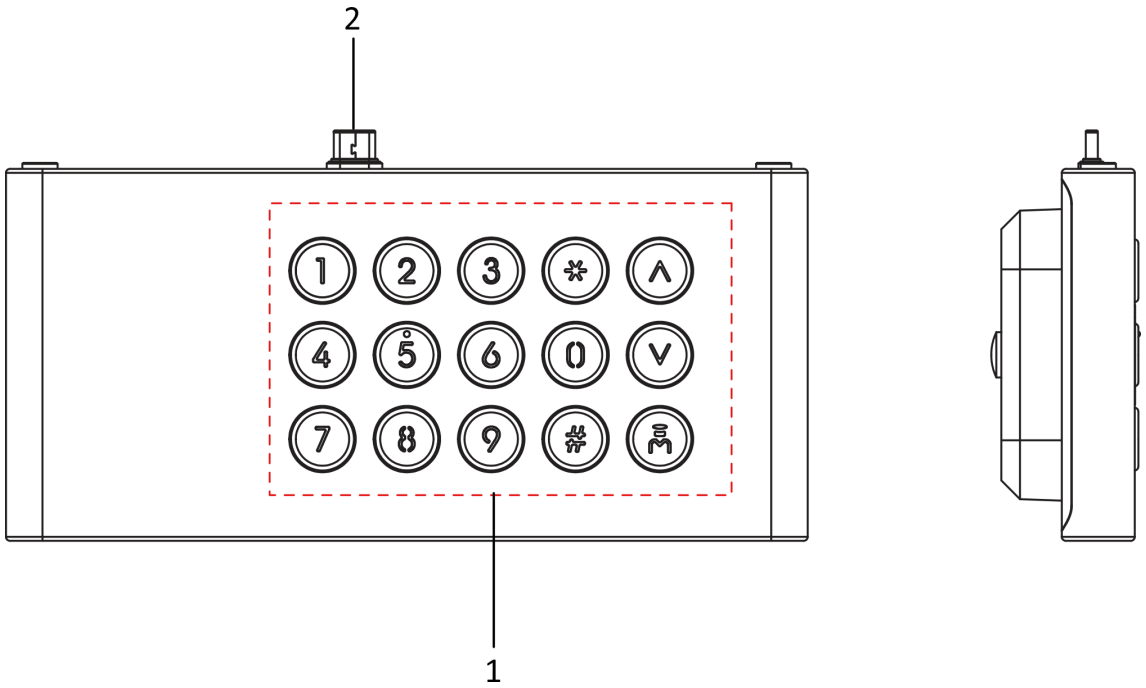

Рисунок 2-3 Модуль клавиатуры

Таблица 2-3 Описание

№	Описание
1	Клавиатура
2	Type-C

2.3 Внешний вид дополнительного модуля отпечатков пальцев

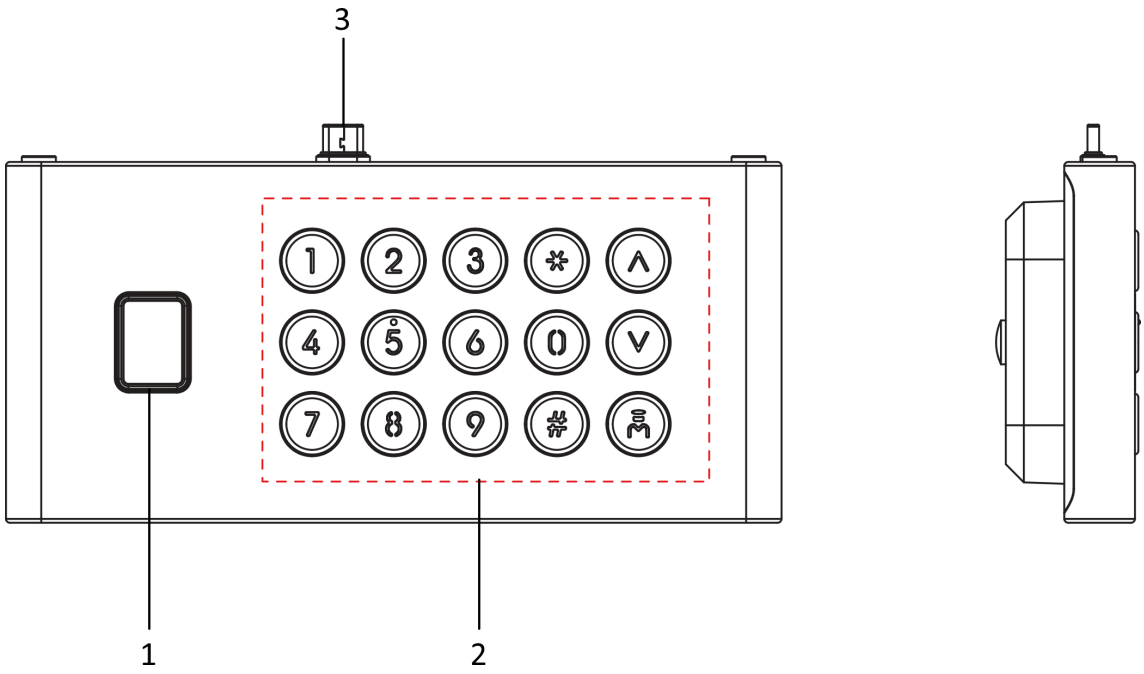

Рисунок 2-4 Модуль отпечатков пальцев

Таблица 2-4 Описание

№	Описание
1	Считыватель отпечатков пальцев
2	Клавиатура
3	Type-C

Раздел 3 Описание разъемов и подключения

Вызывная панель может быть подключена к интерфейсу тревожного входа, дверному замку, дверному контакту и т. д.

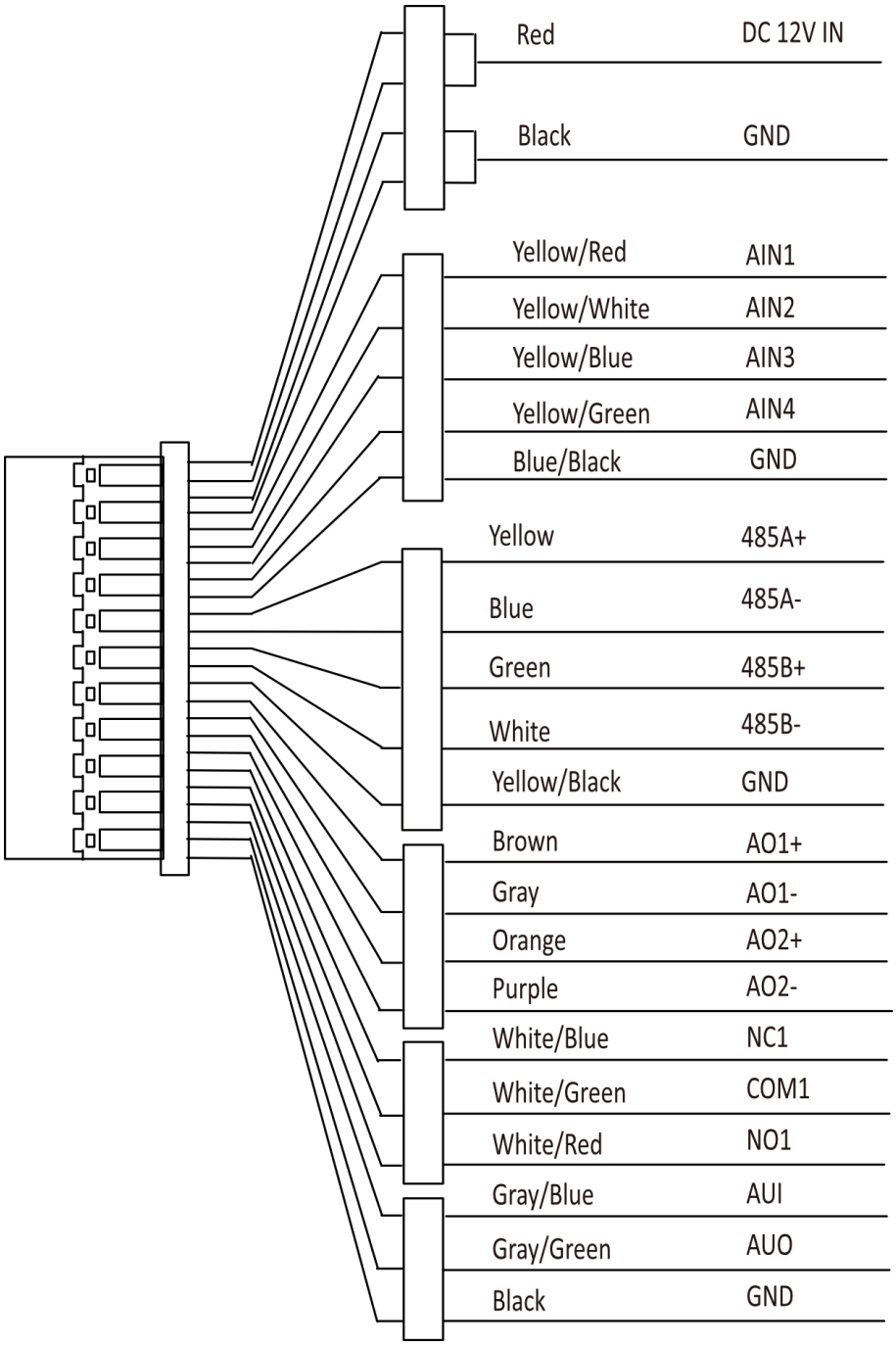

Рисунок 3-1 Описание разъемов и подключения

Описание подключения:

- AIN1: подключение дверного контакта
- AIN2: зарезервировано
- AIN3: подключение кнопки выхода
- AIN4: подключение пожарной тревоги
- NO, COM и NC: подключение дверного замка
- RS-485A: подключение считывателя карт или контроллера лифта (настройка через веб-интерфейс).
- RS-485B: подключение к модулю безопасности двери.

Примечание

Функции не перечисленных интерфейсов зарезервированы.

Раздел 4 Установка

Примечание

- Убедитесь, что устройство не повреждено, и все крепежные детали присутствуют.
- Вызывная панель поддерживает электропитание DC 12 В. Убедитесь, что используемый источник питания соответствует вызывной панели.
- Убедитесь, что во время установки все подключенное оборудование выключено.
- Проверьте соответствие спецификации устройства среде установки.

4.1 Установка вызывной панели

Примечание

- Аксессуары, которые необходимо подготовить для установки: монтажный шаблон, монтажная плата, монтажная коробка.
- Прокладывайте кабели во время установки.

4.1.1 Установка комплектующих

Монтажный шаблон

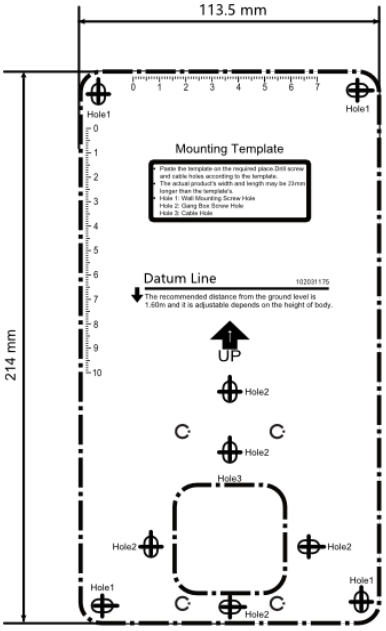

Рисунок 4-1 Монтажный шаблон

Размеры монтажного шаблона 113.5 (Ш) × 214 (В) мм.

Монтажная плата

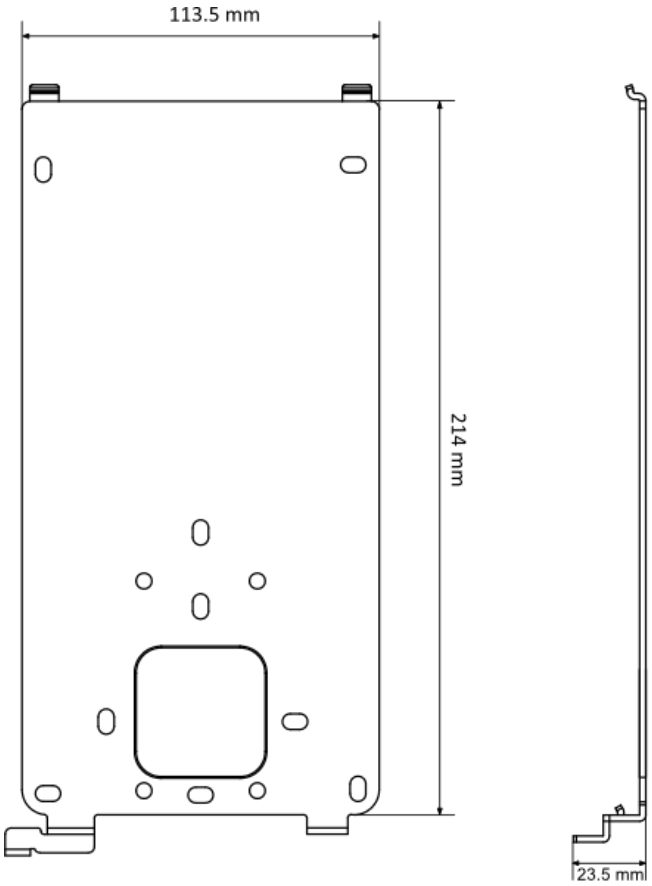

Рисунок 4-2 Монтажная плата

Размеры монтажной платы 113.5 (Ш) × 214 (В) × 23.5 (Д) мм.

Монтажная коробка

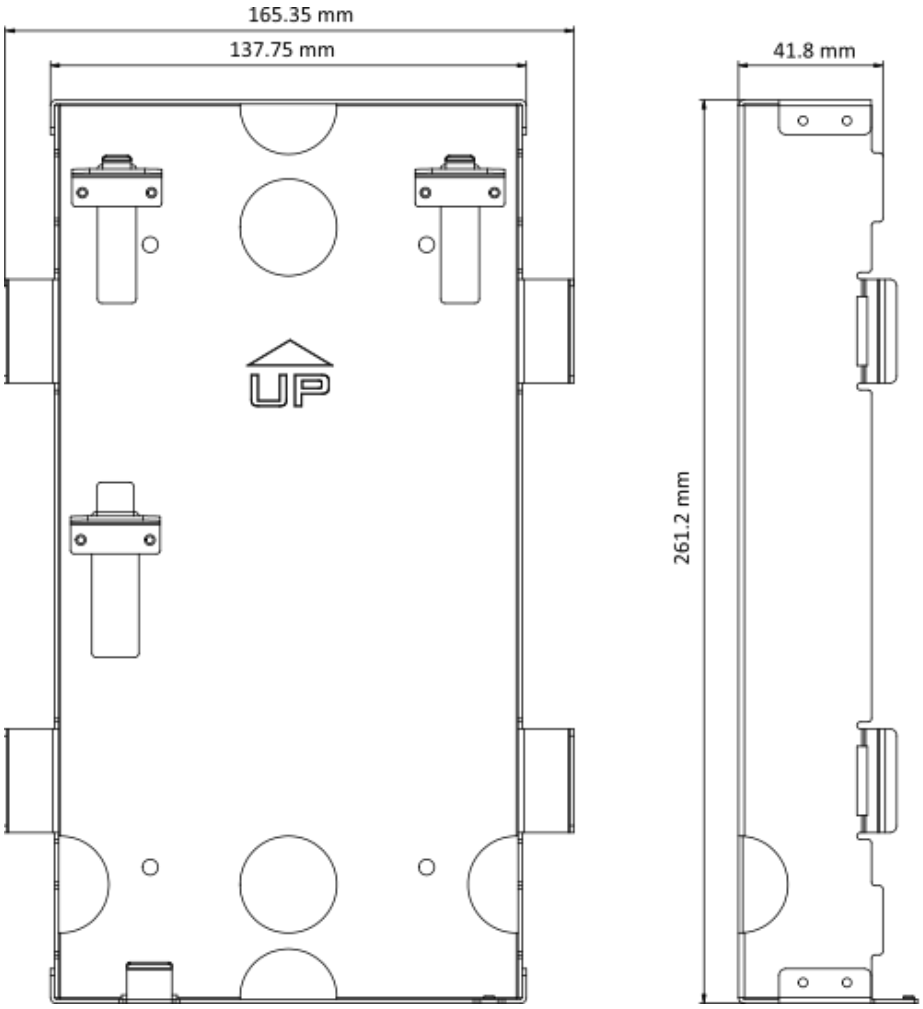

Рисунок 4-3 Монтажная коробка

Размеры монтажной коробки 137.75 (Ш) × 261.2 (В) × 41.8 (Д) мм.

4.1.2 Накладная установка

Шаги

1. Наклейте монтажный шаблон на стену в соответствии с требованиями к установке. Просверлите отверстия в соответствии с шаблоном. Вставьте расширительные болты в отверстия.
2. Закрепите монтажную плату на стене с помощью 4 прилагаемых винтов.

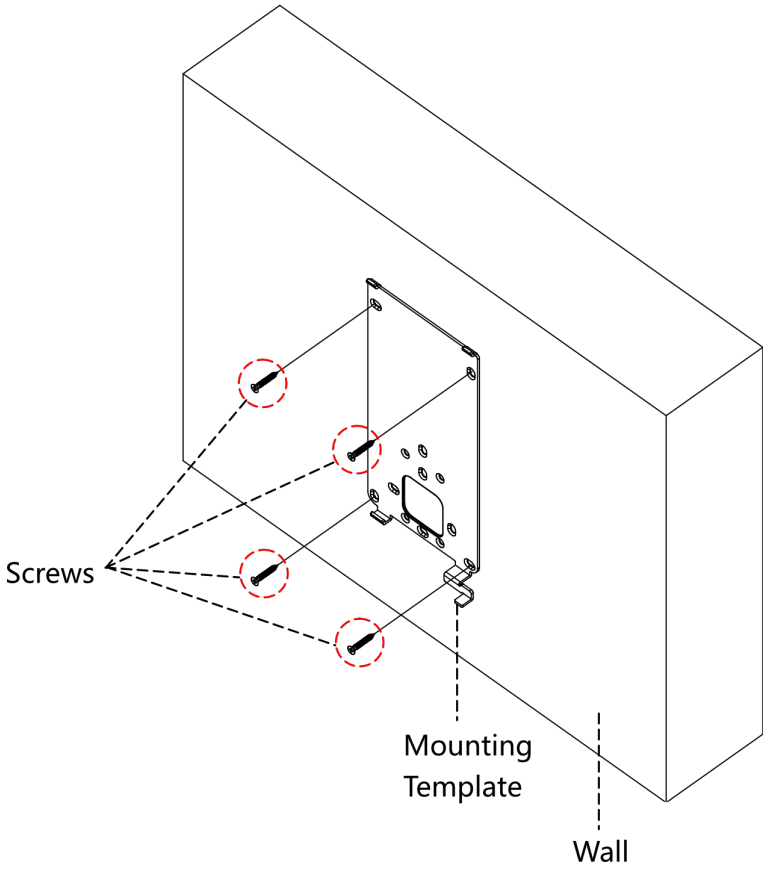

Рисунок 4-4 Фиксация монтажной платы

Английский язык	**Русский язык**
Screws	Винты
Mounting template	Монтажный шаблон
Wall	Стена

3. Подключите устройство и закрепите заднюю панель с помощью 2 винтов. Нанесите силиконовый герметик между швами.

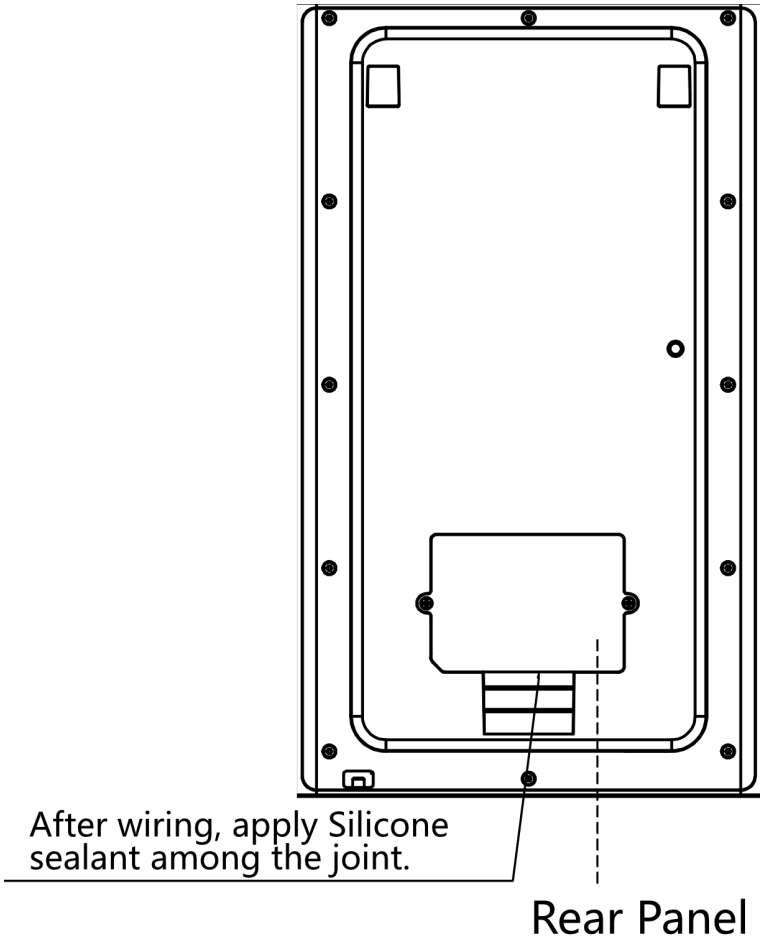

Рисунок 4-5 Уплотнение задней панели

Английский язык	**Русский язык**
After wiring apply Silicone sealant among the joint.	После подключения нанесите на стык силиконовый герметик.
Rear panel	Задняя панель

4. Установите устройство на монтажную плату и зафиксируйте его установочным винтом.

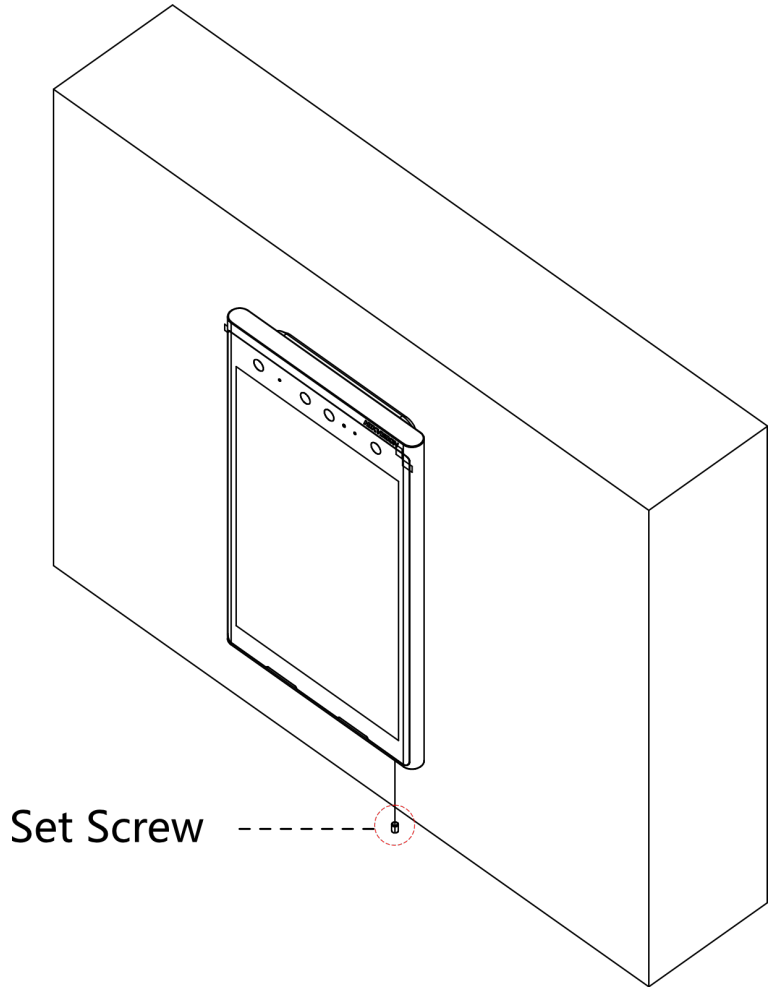

Рисунок 4-6 Фиксация устройства

Английский язык	**Русский язык**
Set screw	Установочный винт

4.1.3 Врезная установка с монтажной коробкой

Шаги

1. Сделайте монтажное отверстие в стене. Вытяните кабель из стены.

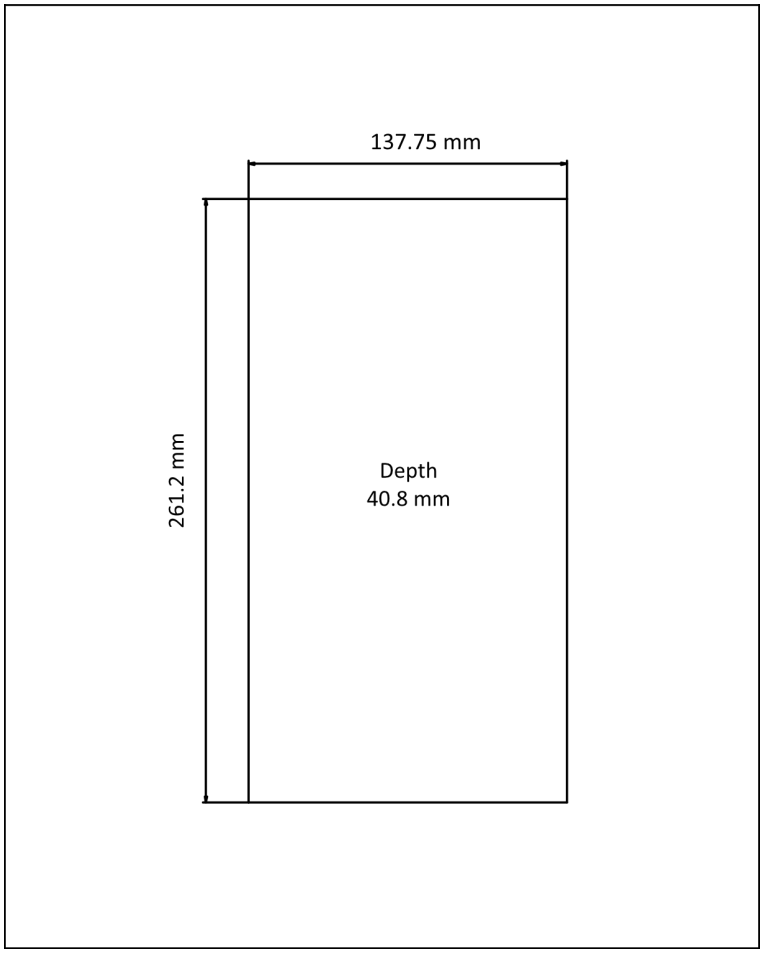

Рисунок 4-7 Отверстие для установки

Английский язык	**Русский язык**
Depth	Глубина

Примечание

- Рекомендуемый размер монтажного отверстия составляет 137.7 × 261.2 × 40.8 мм.
- Рекомендуемая длина кабелей, оставленных снаружи, составляет 250 мм.

2. Установите монтажную коробку в стену.
   1) Вставьте монтажную коробку в монтажное отверстие. Пометьте маркером положение отверстий для винтов монтажной коробки и извлеките монтажную коробку.
   2) Просверлите 4 отверстия в соответствии с отметками на стене и вставьте расширительные втулки в отверстия для винтов.
   3) Закрепите монтажную коробку с помощью 4 винтов.

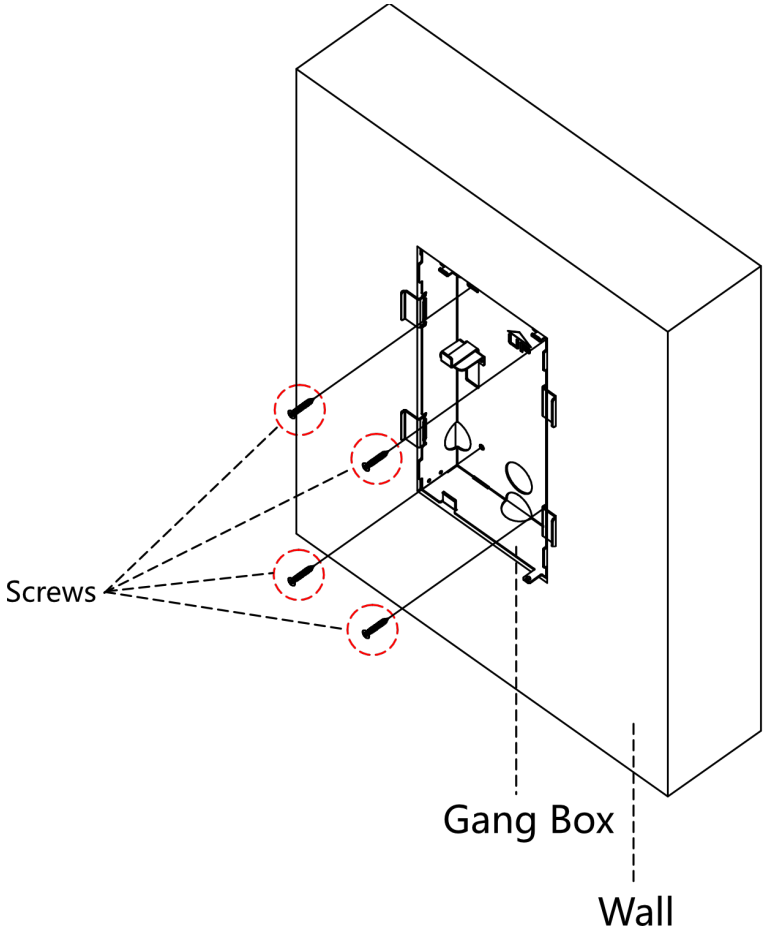

Рисунок 4-8 Фиксация монтажной коробки

Английский язык	**Русский язык**
Screws	Винты
Gang box	Монтажная коробка
Wall	Стена

3. Снимите монтажные проушины монтажной коробки.

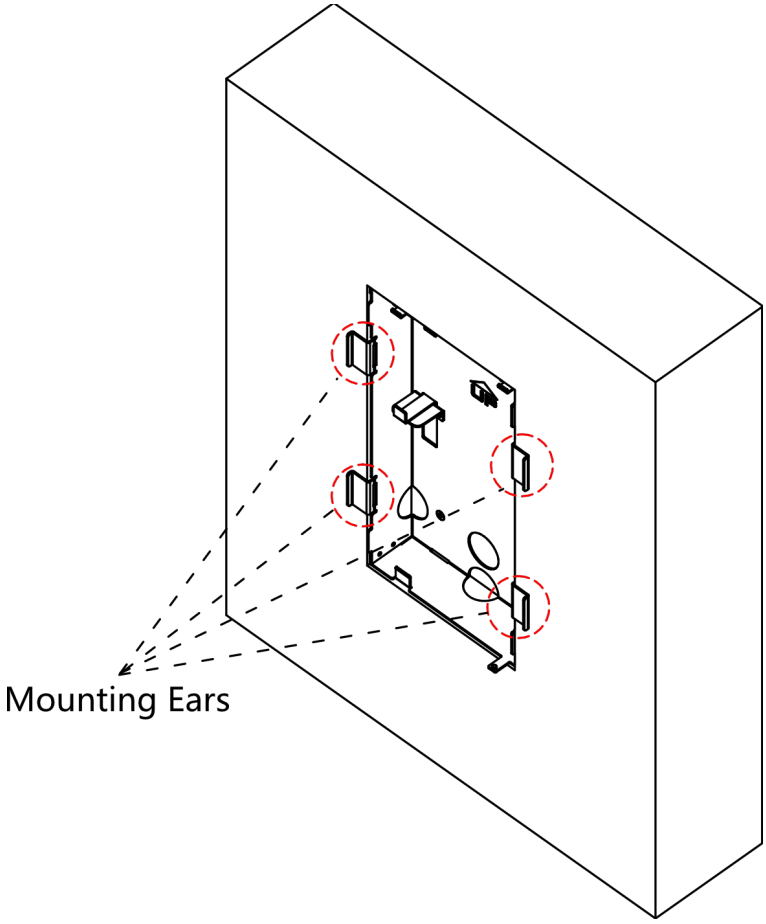

Рисунок 4-9 Снимите монтажные проушины

Английский язык	**Русский язык**
Mounting ears	Монтажные проушины

4. Подключите устройство и закрепите заднюю панель с помощью 2 винтов. Нанесите силиконовый герметик между швами.

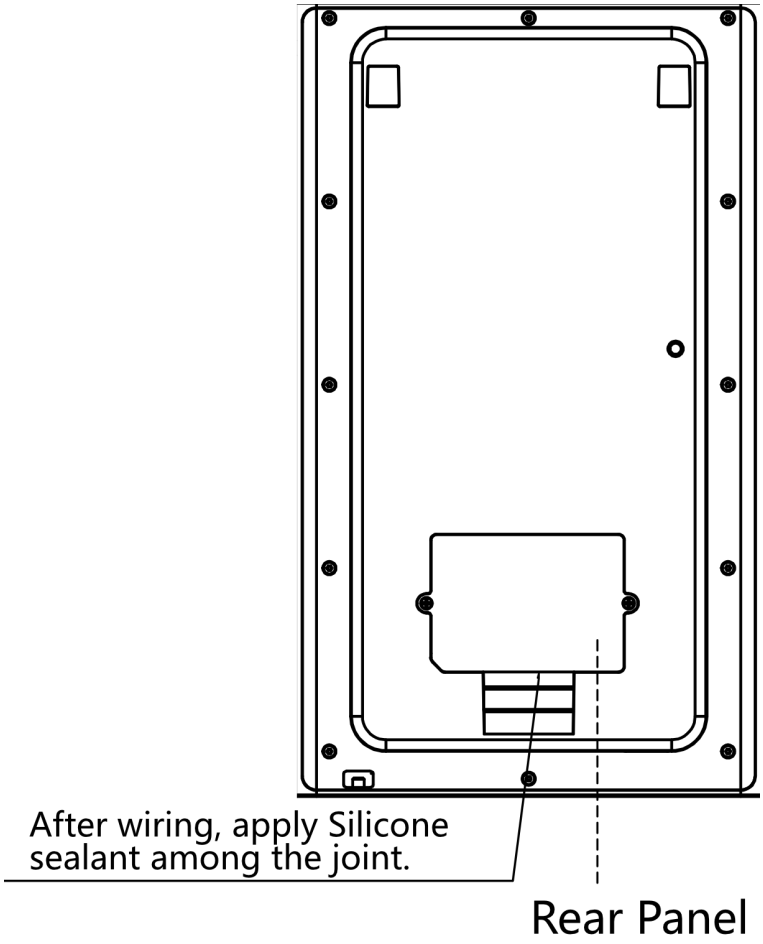

Рисунок 4-10 Уплотнение задней панели

Английский язык	**Русский язык**
After wiring apply Silicone sealant among the joint.	После подключения нанесите на стык силиконовый герметик.
Rear panel	Задняя панель

5. Закрепите вызывную панель на монтажной коробке с помощью установочного винта.

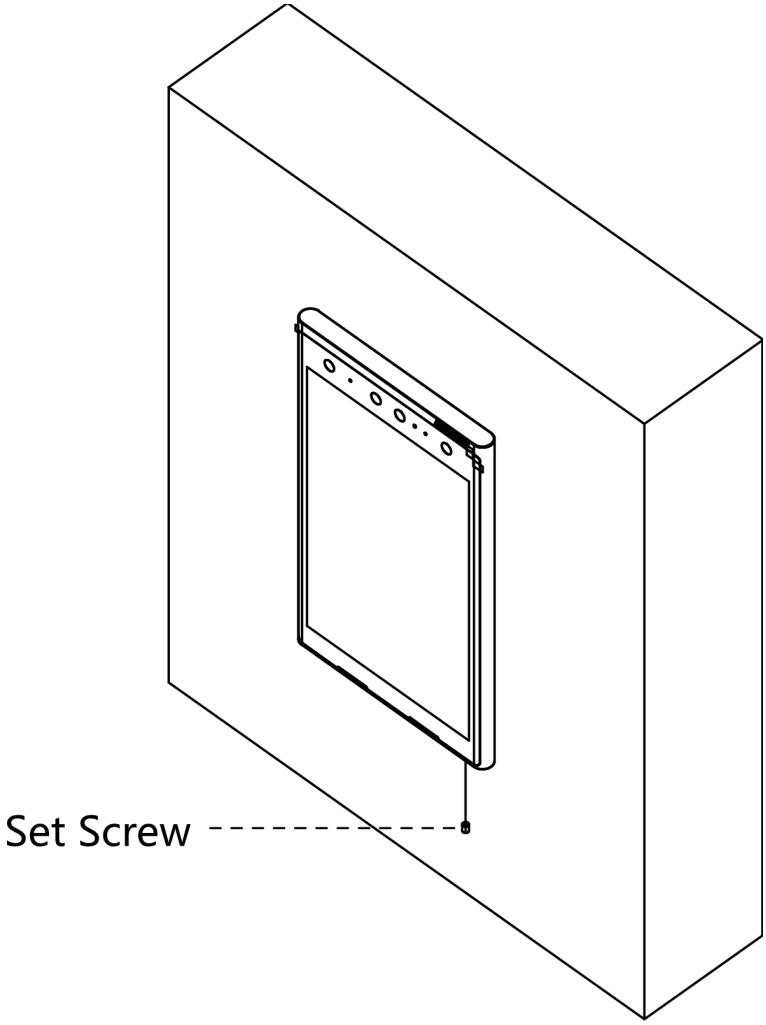

Рисунок 4-11 Фиксация устройства

Английский язык	**Русский язык**
Set screw	Установочный винт

6. Нанесите силиконовый герметик на стыки между устройством и стеной (кроме нижней стороны), чтобы предотвратить попадание капель дождя.

4.2 Установка вызывной панели с дополнительным модулем

Примечание

- Аксессуары, которые необходимо подготовить для установки: монтажный шаблон, монтажная плата и монтажная коробка.
- Прокладывайте кабели во время установки.

Порядок установки вызывной панели с различными дополнительными модулями одинаков. В качестве примера рассмотрим вызывную панель с модулем отпечатков пальцев.

4.2.1 Установка комплектующих

Монтажный шаблон

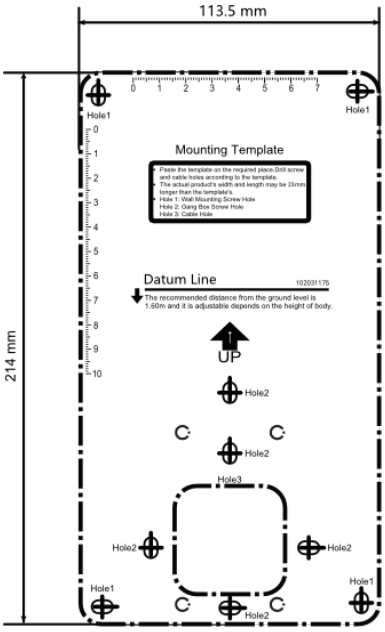

Рисунок 4-12 Монтажный шаблон

Размеры монтажного шаблона 113.5 (Ш) × 214 (В) мм.

Монтажная плата

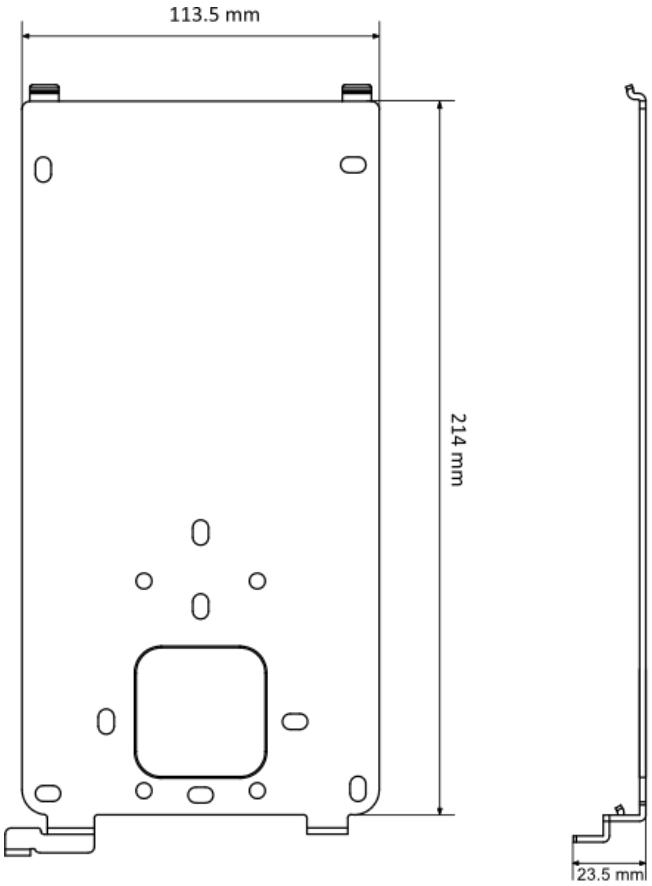

Рисунок 4-13 Монтажная плата

Размеры монтажной платы 113.5 (Ш) × 214 (В) × 23.5 (Д) мм.

Монтажная коробка

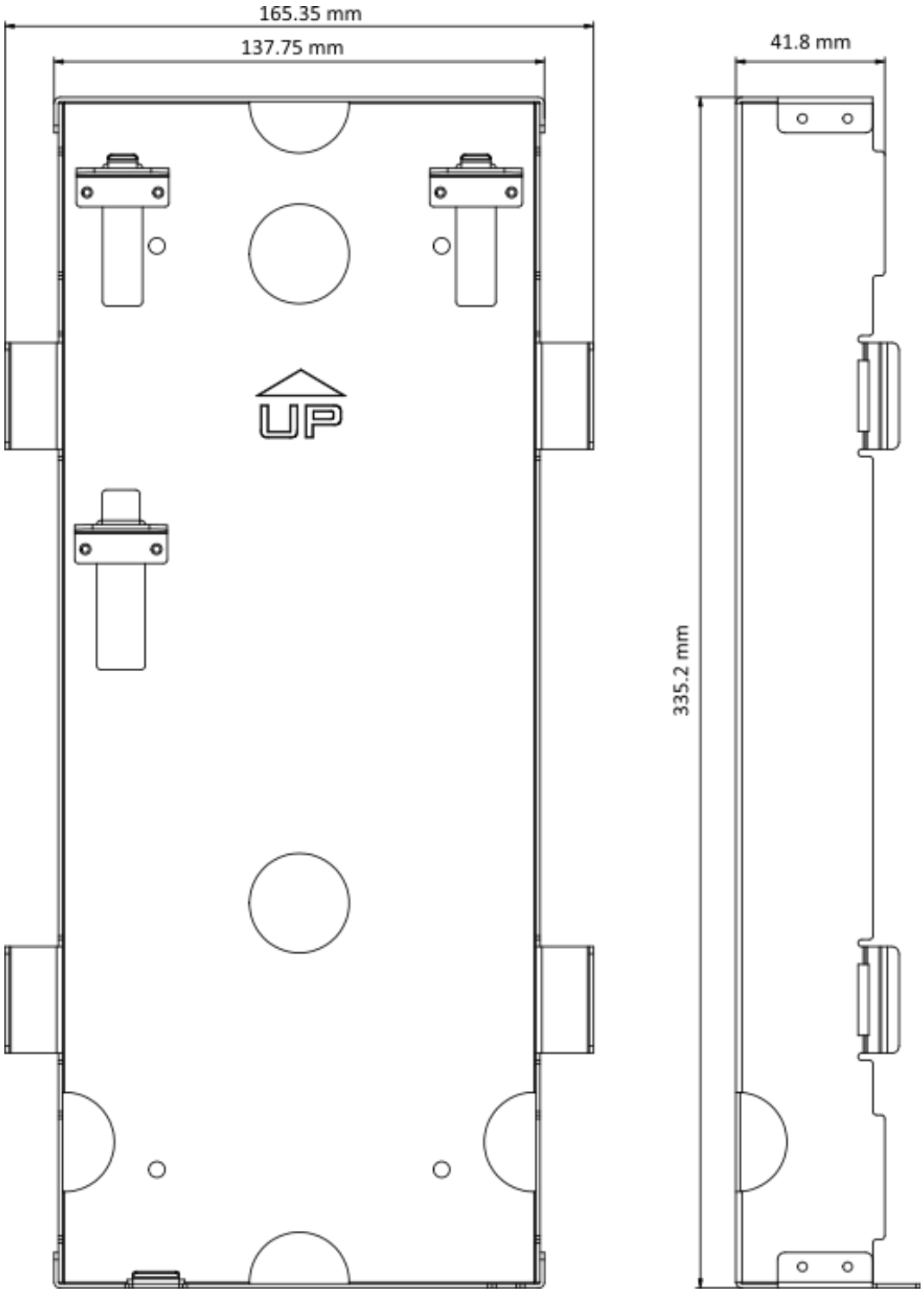

Рисунок 4-14 Монтажная коробка

Размеры монтажной коробки 137.75 (Ш) × 335.2 (В) × 41.8 (Д) мм.

4.2.2 Накладная установка

Шаги

1. Наклейте монтажный шаблон на стену в соответствии с требованиями к установке. Просверлите отверстия в соответствии с шаблоном. Вставьте расширительные болты в отверстия.
2. Закрепите монтажную плату на стене с помощью 4 прилагаемых винтов.

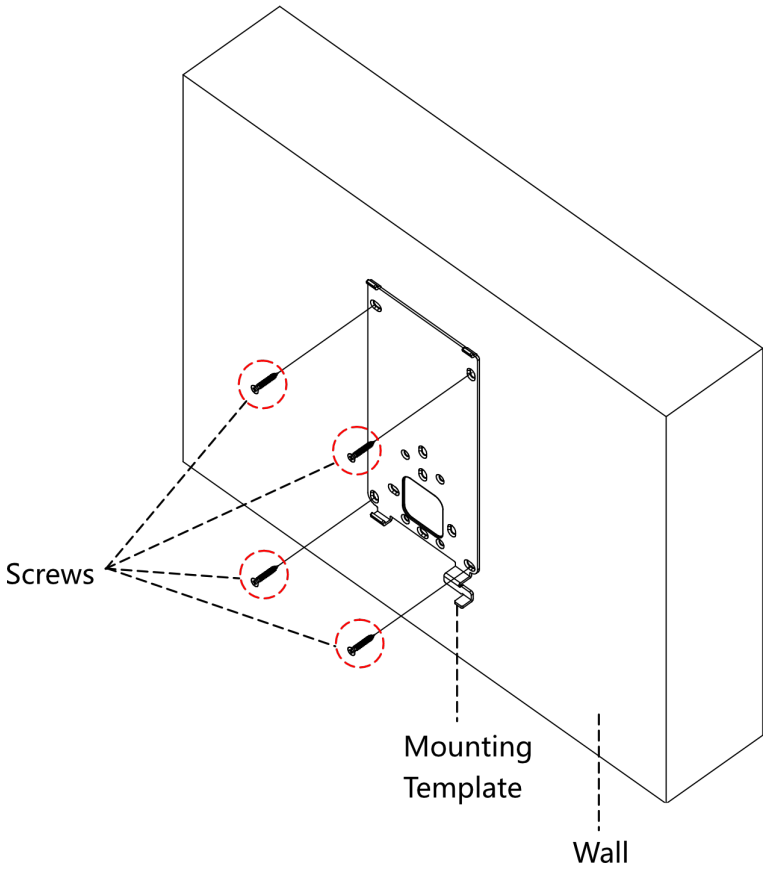

Рисунок 4-15 Фиксация монтажной платы

Английский язык	**Русский язык**
Screws	Винты
Mounting template	Монтажный шаблон
Wall	Стена

3. Подключите устройство и закрепите заднюю панель с помощью 2 винтов. Нанесите силиконовый герметик между швами.

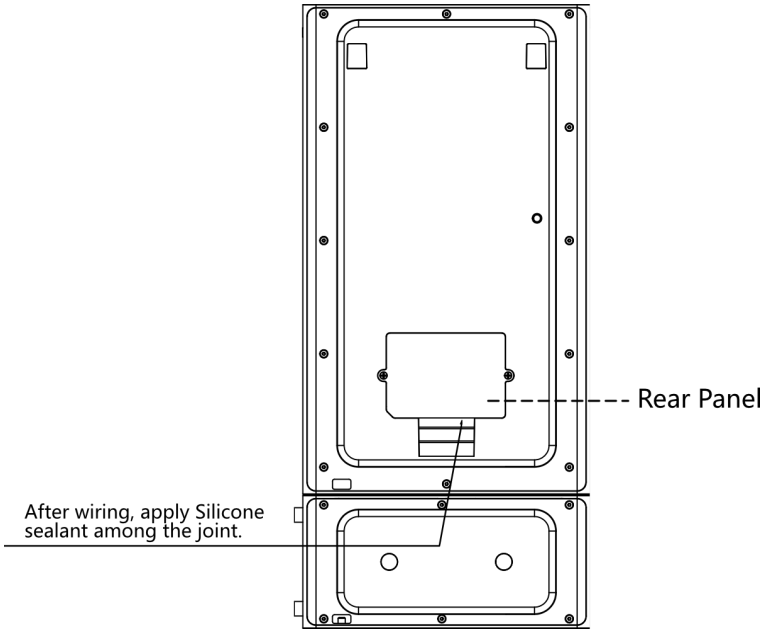

Рисунок 4-16 Уплотнение задней панели

Английский язык	**Русский язык**
After wiring apply Silicone sealant among the joint.	После подключения нанесите на стык силиконовый герметик.
Rear panel	Задняя панель

4. Установите устройство на монтажную плату и зафиксируйте его установочным винтом.

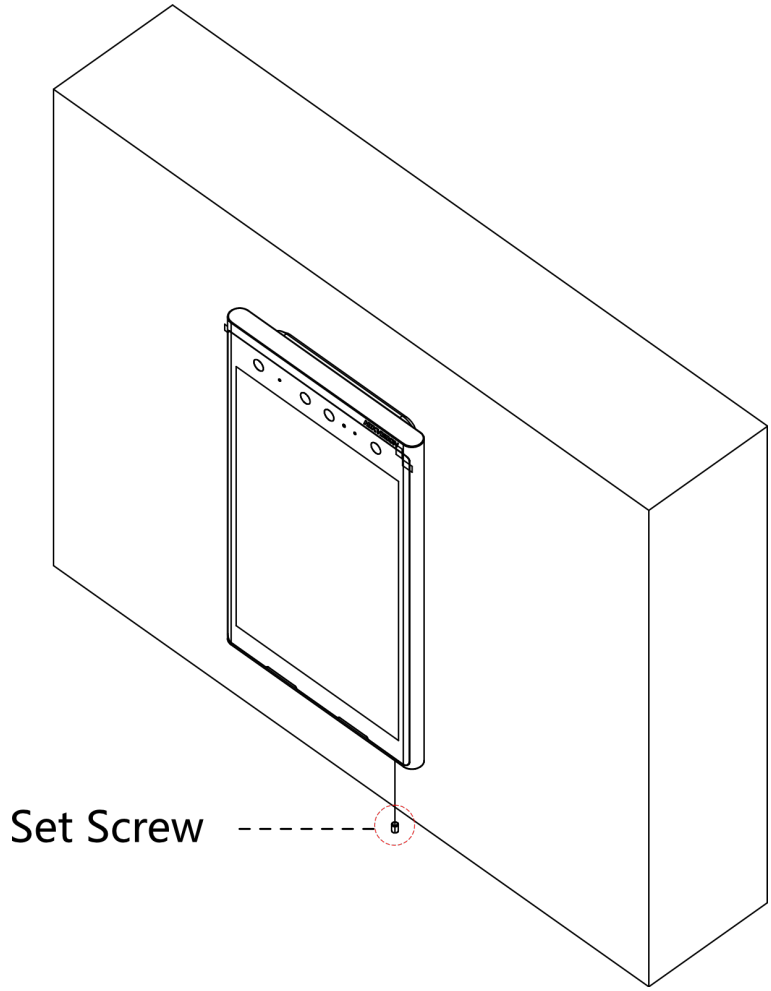

Рисунок 4-17 Фиксация устройства

Английский язык	**Русский язык**
Set screw	Установочный винт

5. Для завершения установки закрепите модуль отпечатков пальцев на устройстве с помощью 2 установочных винтов.

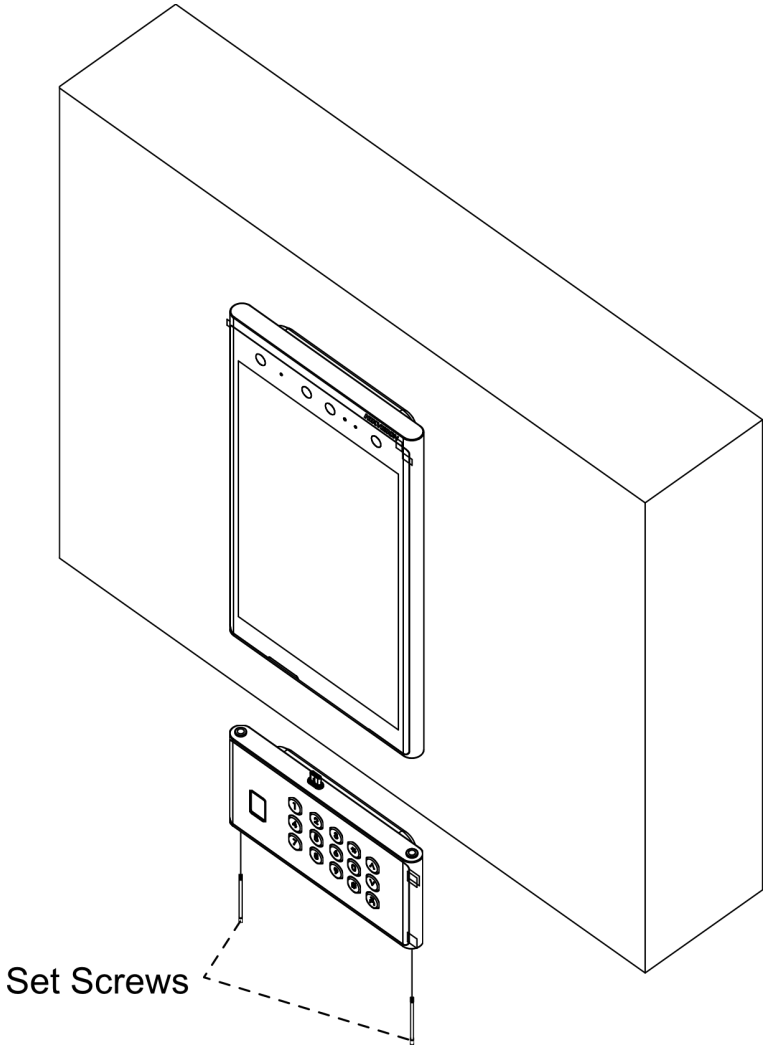

Рисунок 4-18 Фиксация модуля отпечатков пальцев

Английский язык	**Русский язык**
Set screws	Установочные винты

4.2.3 Врезная установка с монтажной коробкой

Перед началом

В комплект поставки не входит монтажная коробка для врезной установки вызывной панели с дополнительным модулем. Свяжитесь с нами для приобретения.

Шаги

1. Сделайте монтажное отверстие в стене. Вытяните кабель.

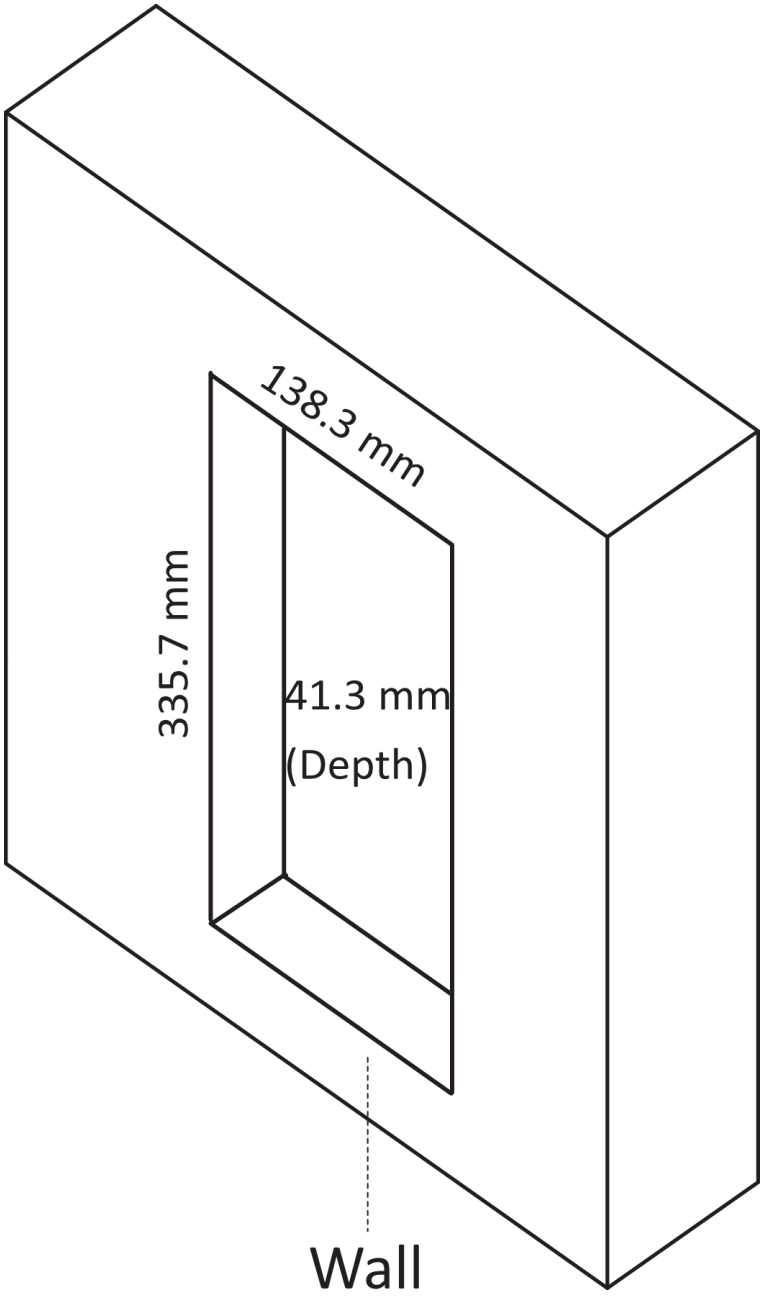

Рисунок 4-19 Отверстие для установки

Английский язык	**Русский язык**
Depth	Глубина
Wall	Стена

Примечание

- Рекомендуемый размер монтажного отверстия составляет 138.3 × 335.7 × 41.3 мм.
- Рекомендуемая длина кабелей, оставленных снаружи, составляет 250 мм.

2. Установите монтажную коробку в стену.
   1) Вставьте монтажную коробку в монтажное отверстие. Пометьте маркером положение отверстий для винтов монтажной коробки и извлеките монтажную коробку.
   2) Просверлите 4 отверстия в соответствии с отметками на стене и вставьте расширительные втулки в отверстия для винтов.
   3) Закрепите монтажную коробку с помощью 4 винтов.

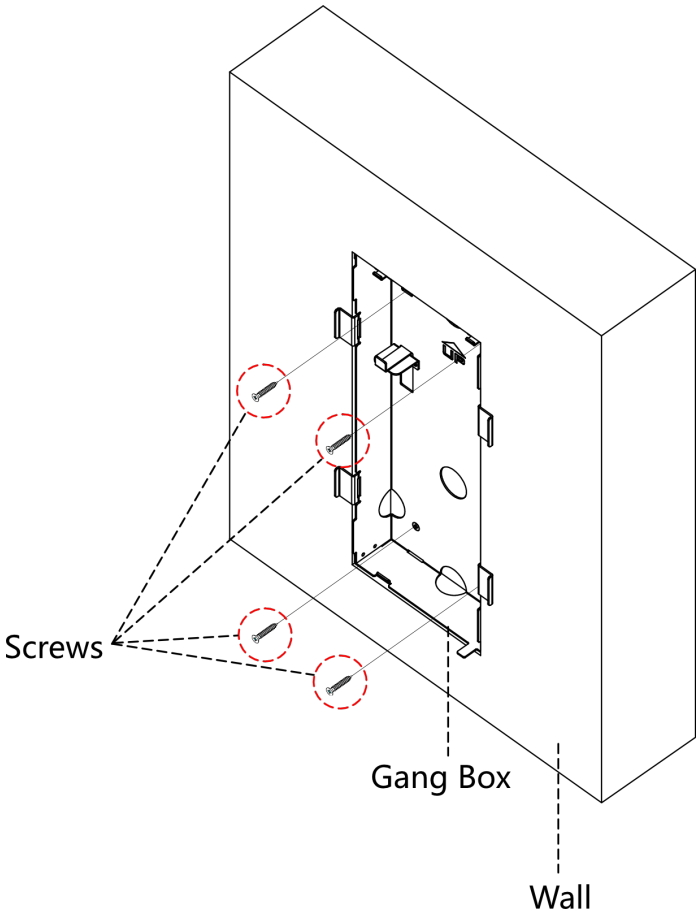

Рисунок 4-20 Фиксация монтажной коробки

Английский язык	**Русский язык**
Screws	Винты
Gang box	Монтажная коробка
Wall	Стена

3. Снимите монтажные проушины монтажной коробки.

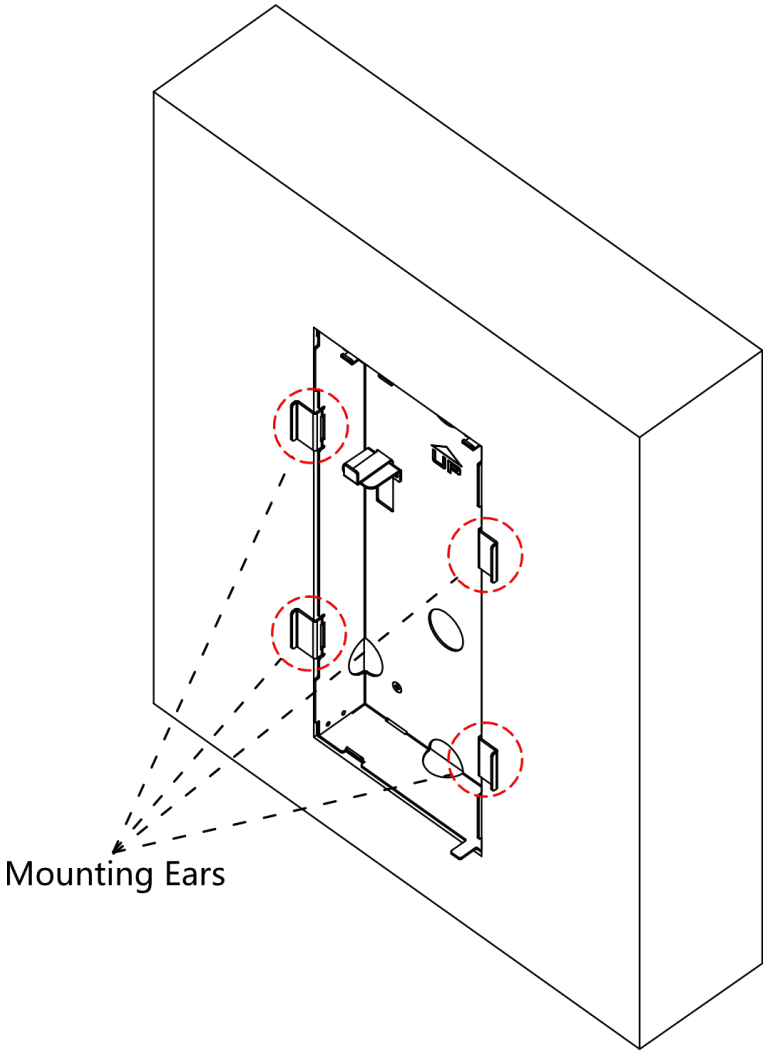

Рисунок 4-21 Снимите монтажные проушины

Английский язык	**Русский язык**
Mounting ears	Монтажные проушины

4. Закрепите дополнительный модуль на вызывной панели с помощью 2 установочных винтов.

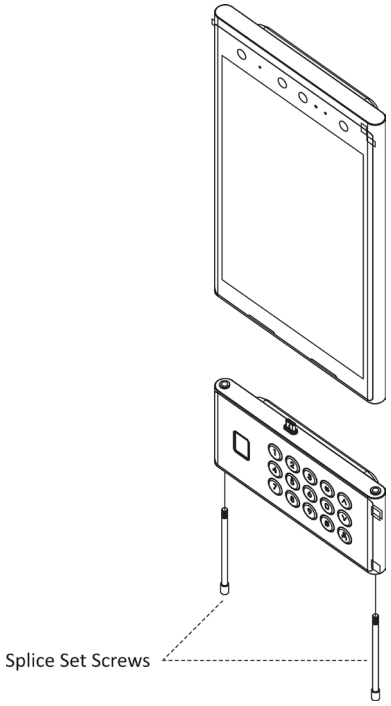

Рисунок 4-22 Фиксация дополнительного модуля

Английский язык	**Русский язык**
Splice set screws	Установочные винты для соединения

5. Подключите устройство и закрепите заднюю панель с помощью 2 винтов. Нанесите силиконовый герметик между швами.

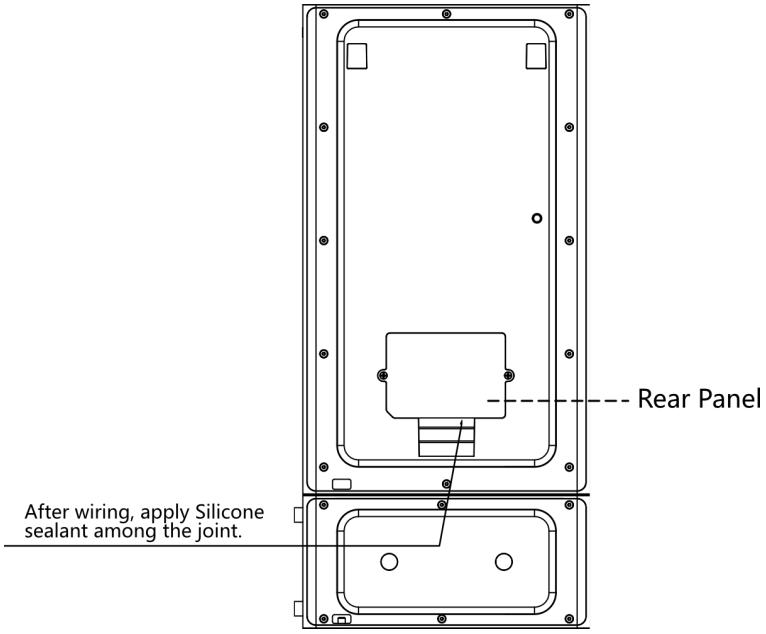

Рисунок 4-23 Уплотнение задней панели

Английский язык	**Русский язык**
After wiring apply Silicone sealant among the joint.	После подключения нанесите на стык силиконовый герметик.
Rear panel	Задняя панель

6. Закрепите вызывную панель на монтажной коробке с помощью установочного винта.

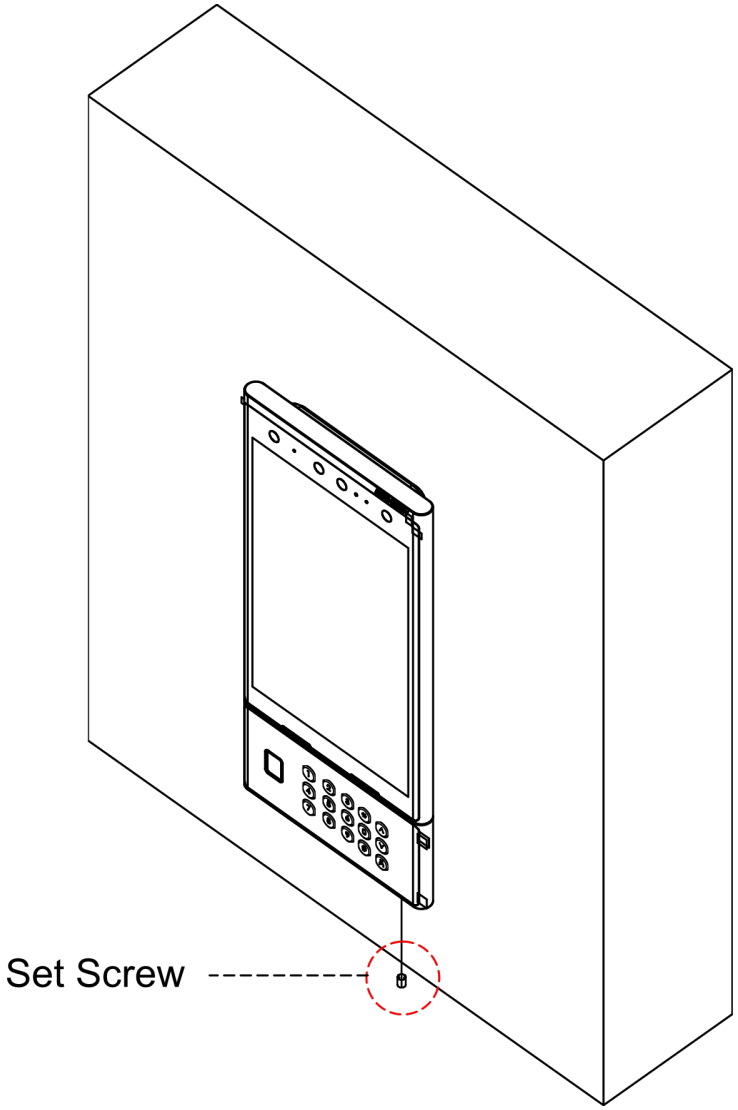

Рисунок 4-24 Фиксация устройства

Английский язык	**Русский язык**
Set screw	Установочный винт

7. Нанесите силиконовый герметик на стыки между устройством и стеной (кроме нижней стороны), чтобы предотвратить попадание капель дождя.

Раздел 5 Описание дополнительного модуля

Вызывная панель поддерживает установку модуля клавиатуры и модуля отпечатков пальцев.
Выберите необходимый модуль.

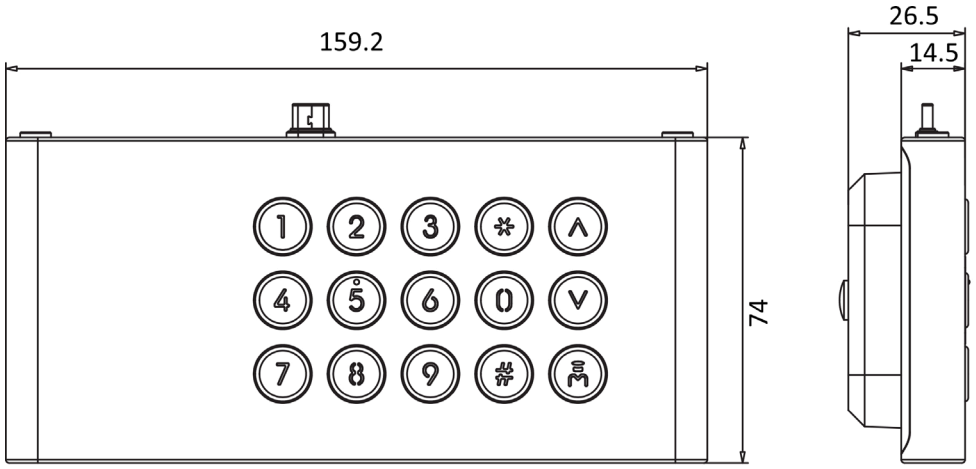

Unit:mm

Рисунок 5-1 Модуль клавиатуры (ед. изм.: мм)

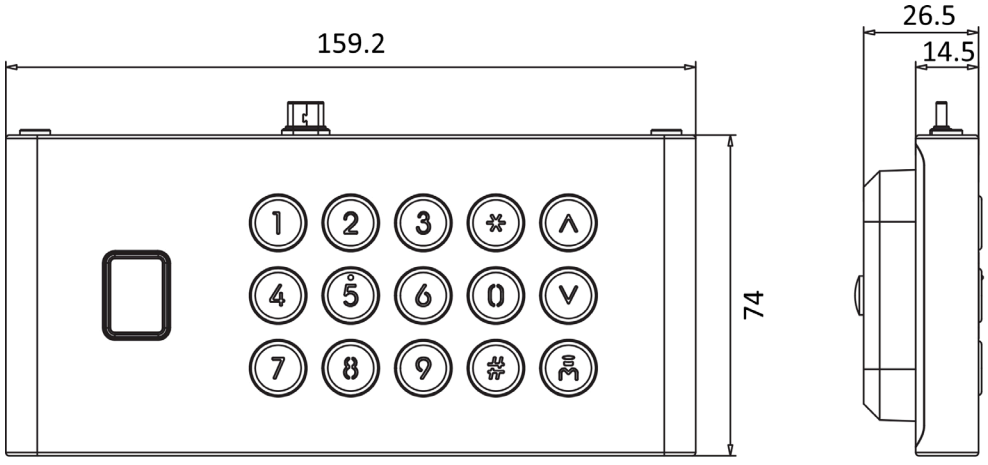

Unit:mm

Рисунок 5-2 Модуль считывания отпечатков пальцев (ед. изм.: мм)

После установки включите питание устройства. Вызывная панель автоматически распознает дополнительный модуль.
При извлечении дополнительного модуля из вызывной панели устройство автоматически перезапустится через 10 с. Перед подключением дополнительного модуля к вызывной панели выключите устройство.

Раздел 6. Активация

6.1 Активация устройства локально

Перед использованием необходимо активировать устройство, установив надежный пароль.

Шаги

1. Включите устройство, страница активации откроется автоматически.
2. Создайте пароль и подтвердите его.

Примечание

Нажмите , чтобы включить или отключить скрытие пароля.

3. Нажмите **Next** («Далее»), чтобы завершить активацию.

Примечание

Настоятельно рекомендуется использовать надежный пароль (не менее 8 символов, включая буквы верхнего регистра, буквы нижнего регистра, цифры и специальные символы). Также рекомендуется регулярно обновлять пароль. Ежемесячная или еженедельная смена пароля позволит сделать использование продукта безопаснее.

Дальнейшие шаги

После активации устройства автоматически откроется страница быстрой настройки. Подробная информация представлена в разделе ***Быстрая настройка***.

6.2 Активация устройства через веб-интерфейс

Шаги

1. Компьютер и устройство должны находиться в одной подсети.

Примечание

IP-адрес по умолчанию: 192.0.0.65.

2. Введите IP-адрес вызывной панели в адресную строку веб-интерфейса для входа на страницу активации.

Предостережение

Используйте надежный пароль (от 8 до 16 символов двух типов: буквы нижнего регистра, буквы верхнего регистра, цифры и специальные символы).

3. Если в сети имеется несколько вызывных панелей, отредактируйте IP-адрес вызывной панели, чтобы предотвратить конфликт IP-адресов. После входа в систему перейдите в меню **Configuration → Network → TCP / IP** («Настройки → Сеть → TCP / IP»), чтобы отредактировать IP-адрес, маску подсети, шлюз и другие параметры вызывной панели.

6.3 Активация устройства при помощи клиентского ПО

Вы можете настроить и управлять вызывной панелью только после создания пароля для активации устройства.

Параметры вызывной панели по умолчанию следующие:

- IP-адрес по умолчанию: 192.0.0.65.
- № порта по умолчанию: 8000.
- Имя пользователя по умолчанию: admin.

Шаги

1. Запустите клиентское ПО, нажмите **Maintenance and Management → Device Management → Device** («Техническое обслуживание и управление → Управление устройством → Устройство») для перехода на соответствующую страницу.
2. Нажмите **Online Device** («Онлайн устройство»).
3. Выберите неактивированное устройство и нажмите **Activate** («Активировать»).
4. Создайте пароль и подтвердите его.

Примечание

Настоятельно рекомендуется использовать надежный пароль (не менее 8 символов, включая буквы верхнего регистра, буквы нижнего регистра, цифры и специальные символы). Также рекомендуется регулярно обновлять пароль. Ежемесячная или еженедельная смена пароля позволит сделать использование продукта безопаснее.

5. Нажмите **OK** для активации устройства.

Примечание

- Когда устройство не активировано, основные операции и удаленное управление устройством не могут быть выполнены.
- Вы можете удерживать кнопки **Ctrl** или **Shift** для выбора нескольких устройств в списке онлайн-устройств, затем нажать **Activate** («Активировать») для активации устройств в пакетном режиме.

Раздел 7 Локальная настройка

7.1 Быстрая настройка

После активации устройства автоматически откроется страница быстрой настройки.

Шаги

1. Выберите язык системы и нажмите **NEXT** («Далее»).

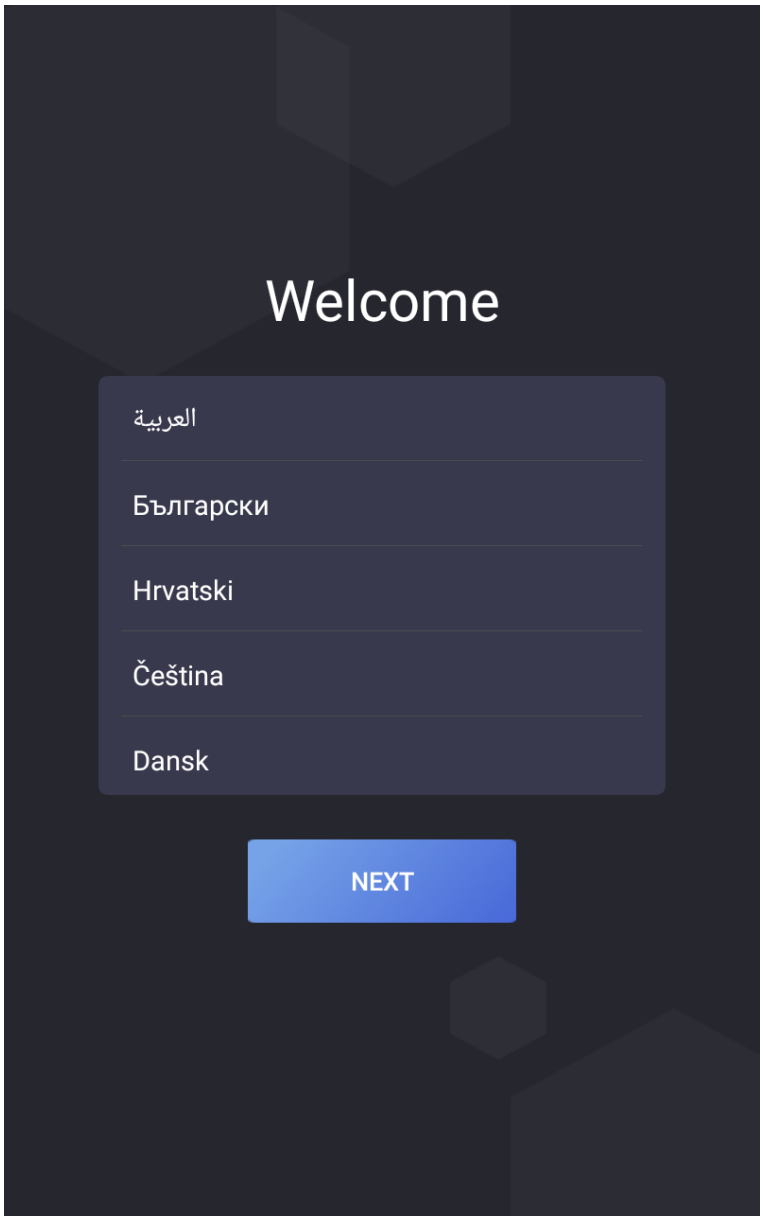

Рисунок 7-1 Выбор языка

2. Настройте параметры сети и нажмите **NEXT** («Далее»).
   – Выберите **Wired Network** («Проводная сеть») и установите **IP address** («IP-адрес»), **Subnet Mask** («Маска подсети») и **Gateway** («Шлюз») вручную. Или можно включить **DHCP**, и устройство будет получать параметры сети автоматически.

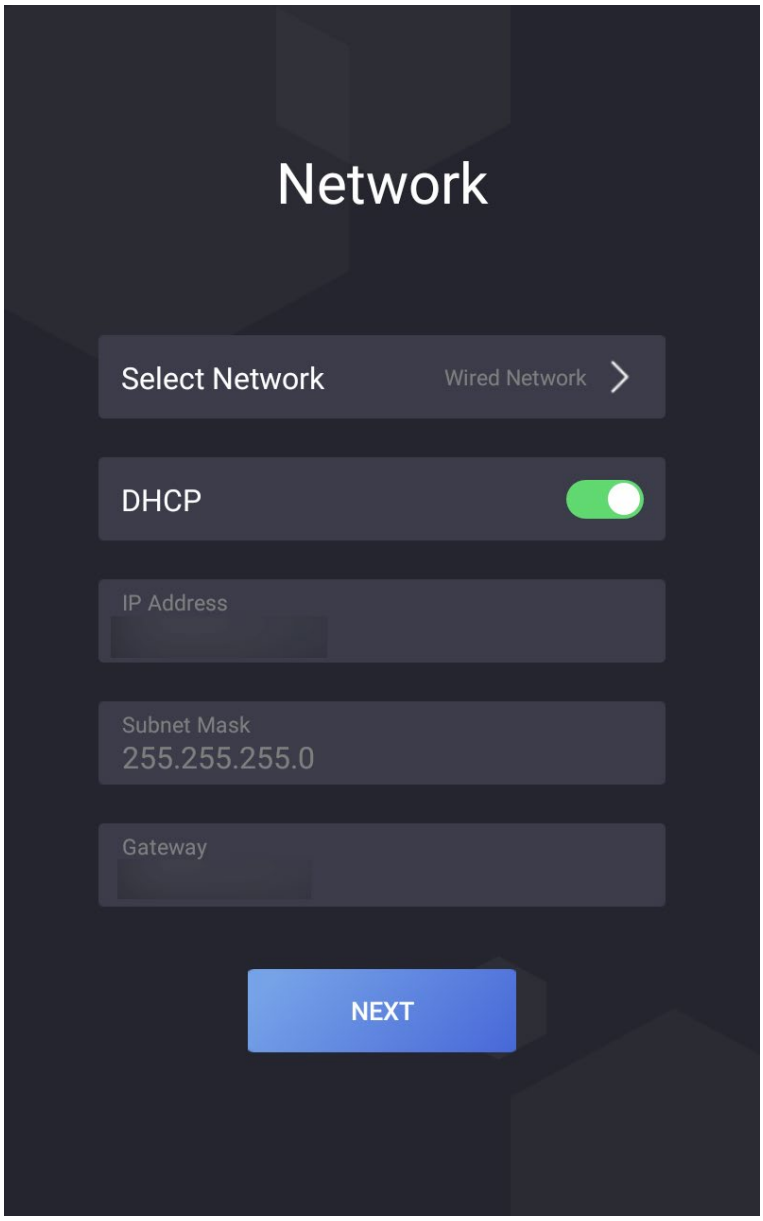

Рисунок 7-2 Настройки параметров проводной сети

   – Выберите **Wireless Network** («Беспроводная сеть») и выберите доступный Wi-Fi для подключения.

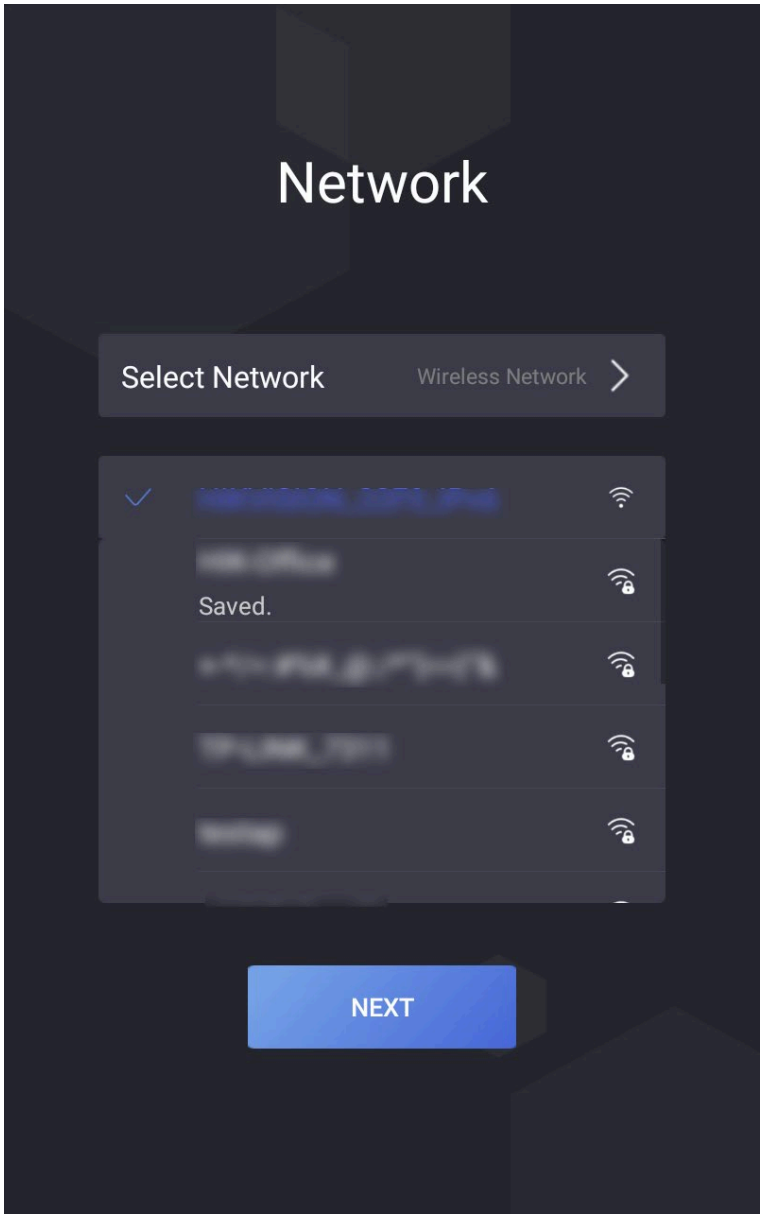

Рисунок 7-3 Параметры беспроводной сети

3. Добавьте метод сброса пароля и нажмите **NEXT** («Далее»).
   – Введите зарезервированный адрес электронной почты, после чего можно будет сбросить пароль администратора через электронную почту.

Примечание

На странице настроек контрольных вопросов можно нажать **Change to Reserved Email** («Изменить на зарезервированный адрес электронной почты»), чтобы изменить метод сброса пароля.

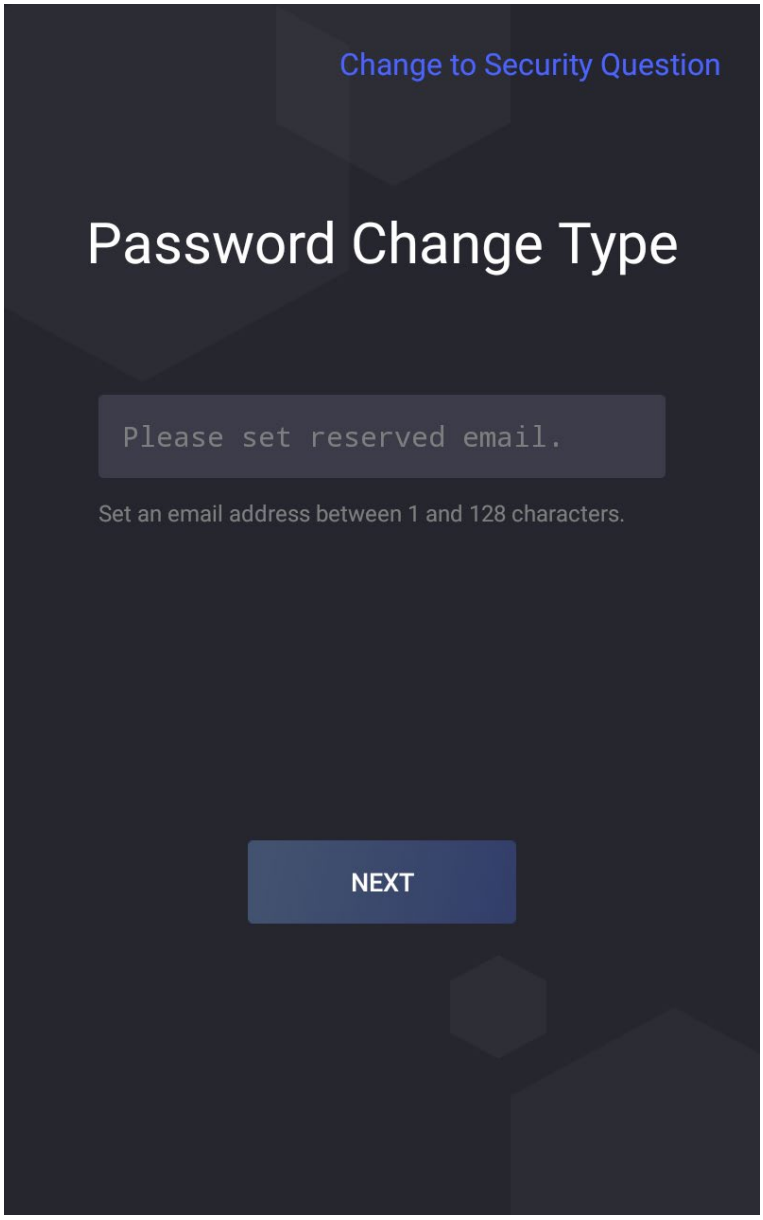

Рисунок 7-4 Сброс пароля при помощи настройки адреса электронной почты

– Нажмите **Change to Security Question** («Изменить на контрольный вопрос»). Выберите 3 контрольных вопроса из списка и введите ответы. Теперь пароль будет сброшен после ответа на контрольные вопросы.

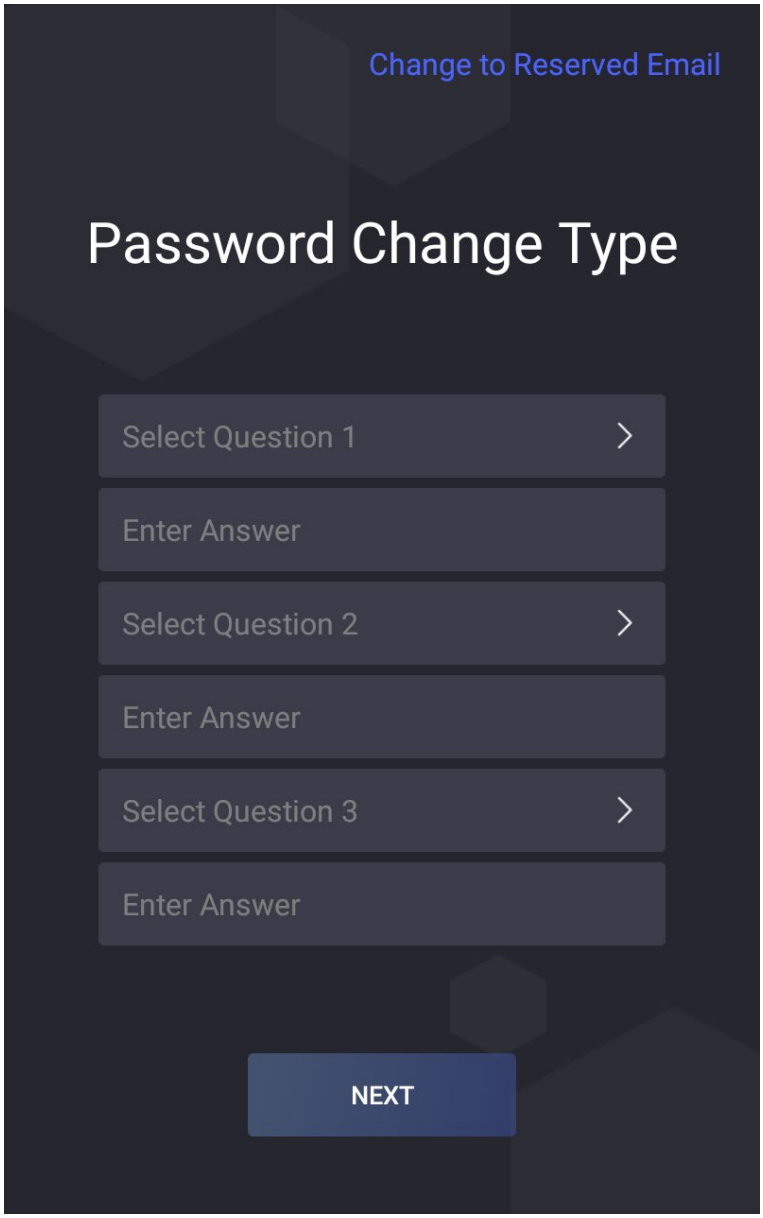

Рисунок 7-5 Сброс пароля при помощи настройки адреса электронной почты

4. Включите функции облачной службы и создайте проверочный код. Нажмите **Next** («Далее»).

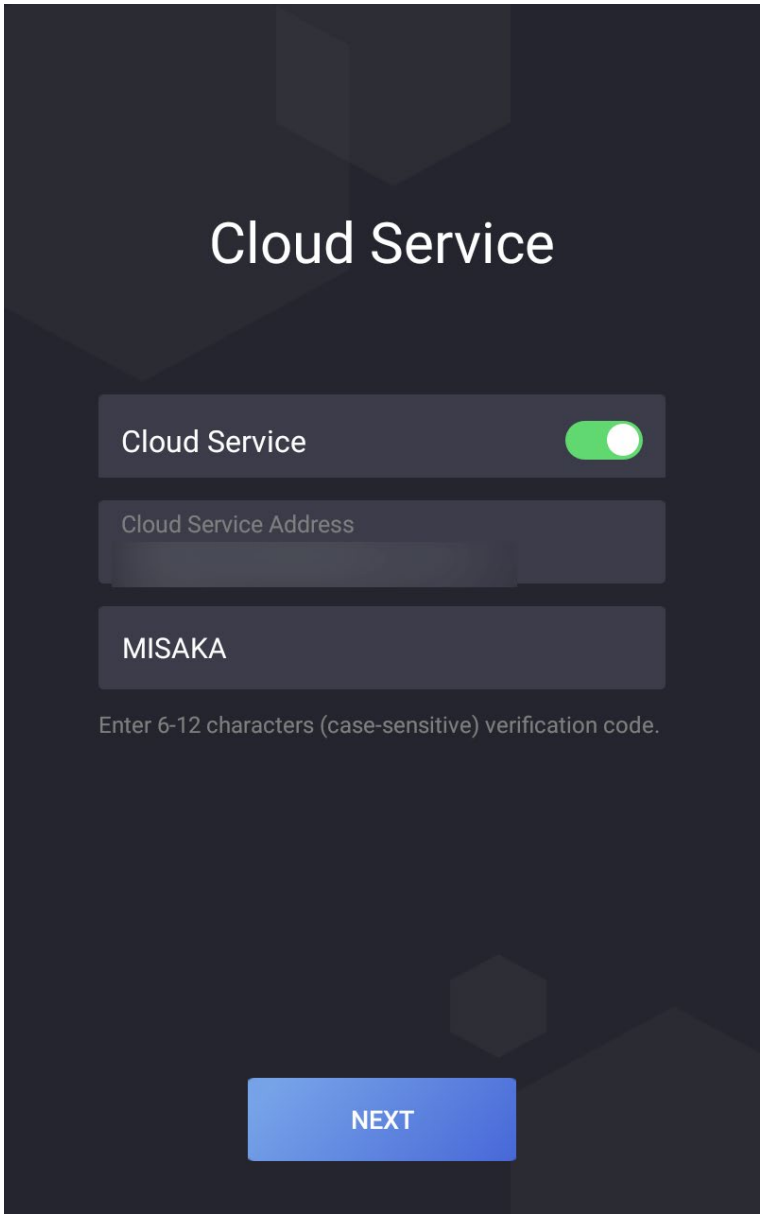

Рисунок 7-6 Облачная служба

5. Выберите тему системы.

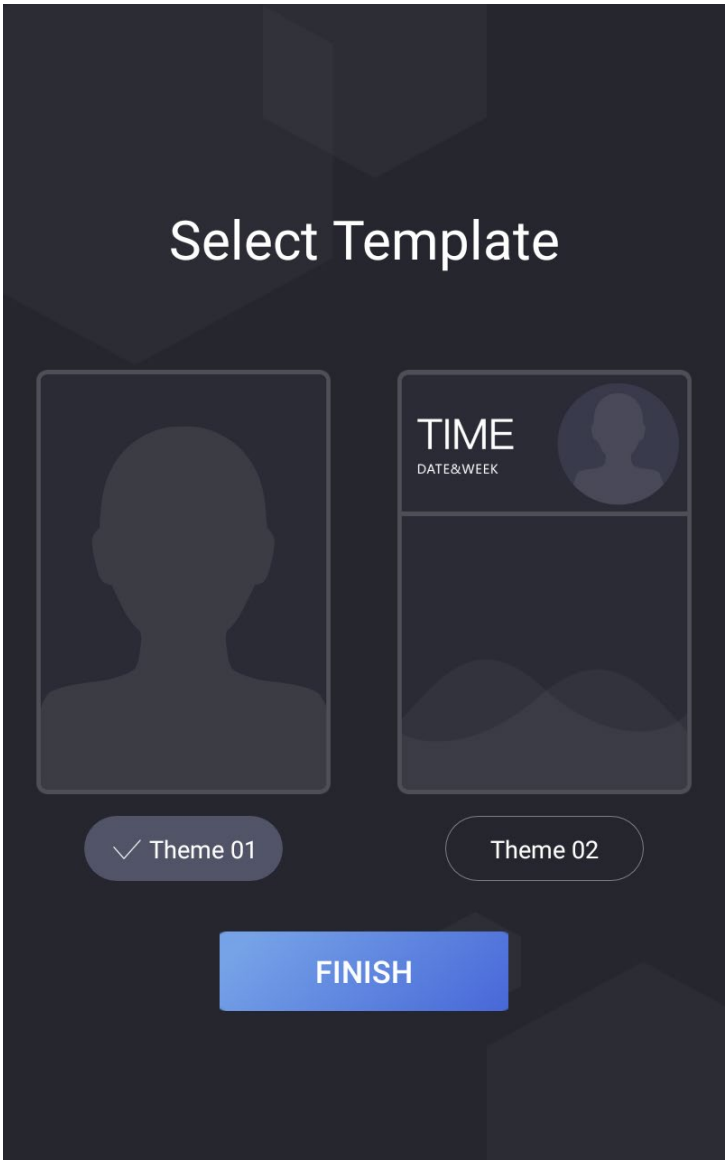

Рисунок 7-7 Настройка темы

6. Нажмите **Finish** («Завершить»).

7.2 Аутентификация при помощи учетной записи администратора

Можно настроить параметры устройства на странице меню. Для входа на страницу меню необходимо авторизоваться.

Чтобы выполнить аутентификацию по лицу / карте / отпечаткам пальцев, следует сначала добавить учетную запись администратора. Подробная информация приведена в разделе ***Управление пользователями***.

Шаги

1. Выполните длительное нажатие в области главной страницы, чтобы войти на страницу аутентификации.
2. Чтобы войти в меню, можно ввести пароль администратора или выполнить аутентификацию по лицу / карте / отпечаткам пальцев.

Примечание

В качестве пароля активации установлен пароль администратора.

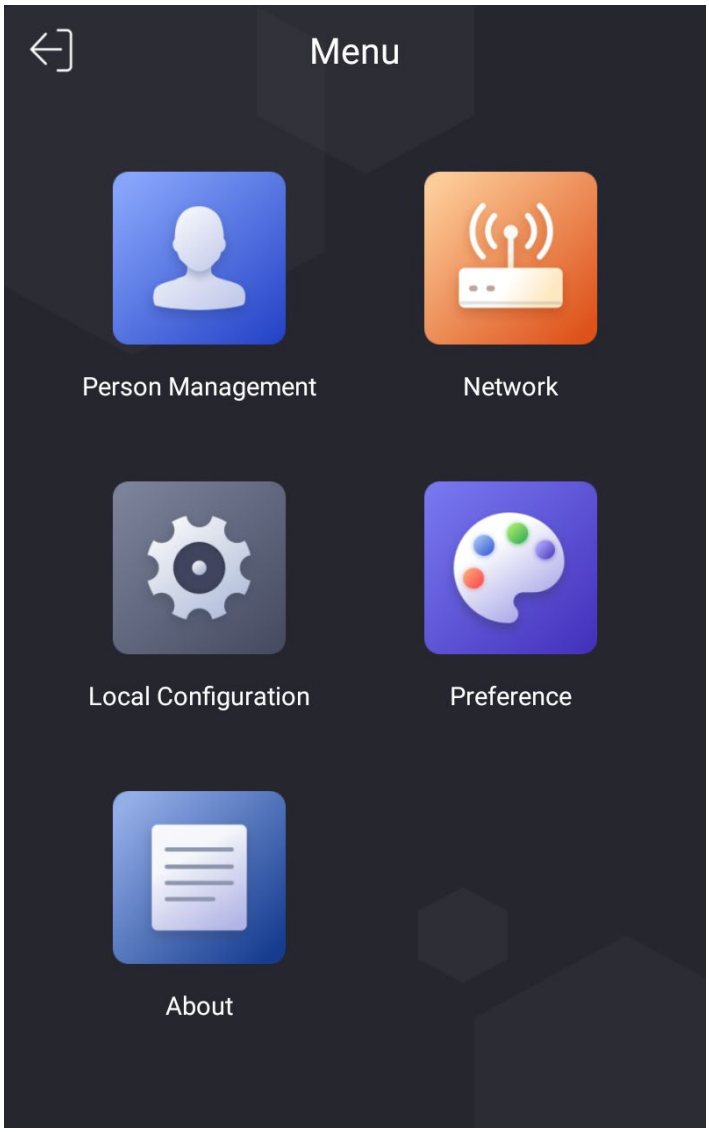

Рисунок 7-8 Страница меню

7.3 Настройка параметров сети

Устройство поддерживает настройки проводной, беспроводной сети и облачной службы.

Примечание

Беспроводная сеть поддерживается только некоторыми устройствами, поэтому проверьте функционал фактического устройства.

7.3.1 Настройка параметров проводной сети

Устройство должно быть подключено к сети.

Перед началом

Сначала авторизируйтесь и войдите в меню. Подробная информация представлена в разделе ***Аутентификация при помощи учетной записи администратора***.

Шаги

1. На странице меню нажмите **Network → Wired Network** («Сеть → Проводная сеть»), чтобы перейти на страницу настроек.

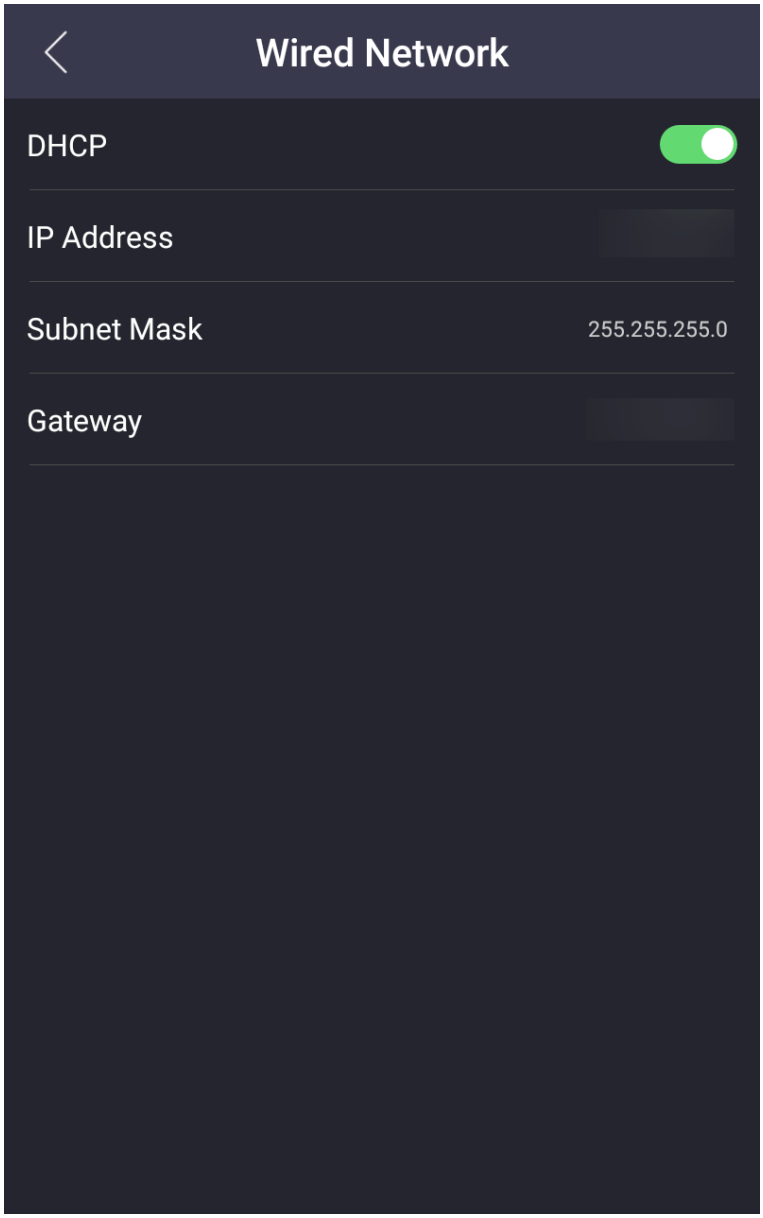

Рисунок 7-9 Настройки проводной сети

2. Настройте параметры проводной сети.
   – Настройте параметры проводной сети вручную.
   – Активируйте **DHCP**, и система получит параметры автоматически.

7.3.2 Подключение к Wi-Fi

Перед началом

Сначала авторизируйтесь и войдите в меню. Подробная информация представлена в разделе ***Аутентификация при помощи учетной записи администратора***.

Шаги

1. На странице меню нажмите **Network → Wi-Fi** («Сеть → Wi-Fi»), чтобы перейти на страницу настроек.

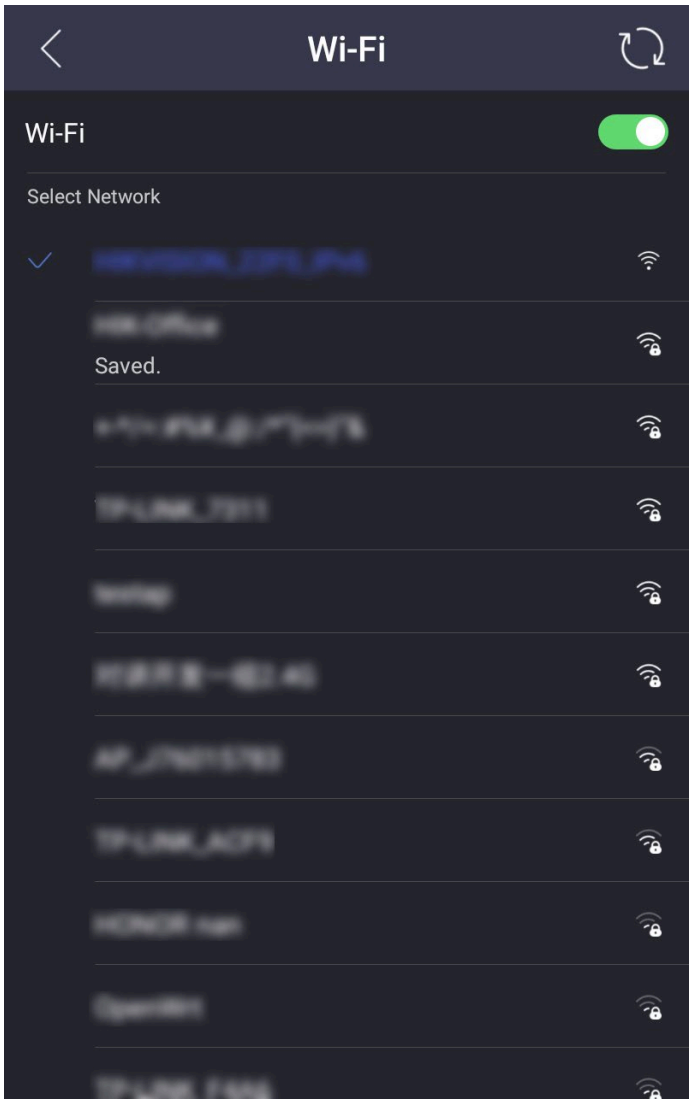

Рисунок 7-10 Настройки Wi-Fi

2. Сдвиньте ползунок для включения функции.
3. Выберите Wi-Fi сеть и введите пароль для подключения.

7.3.3 Настройки облачной службы

Включите функцию, которая позволит настроить устройство через мобильный клиент удаленно.

Перед началом

Сначала авторизируйтесь и войдите в меню. Подробная информация представлена в разделе ***Аутентификация при помощи учетной записи администратора***.

Шаги

1. На странице меню нажмите **Network → Cloud Service** («Сеть → Облачная служба»), чтобы перейти на страницу настроек.

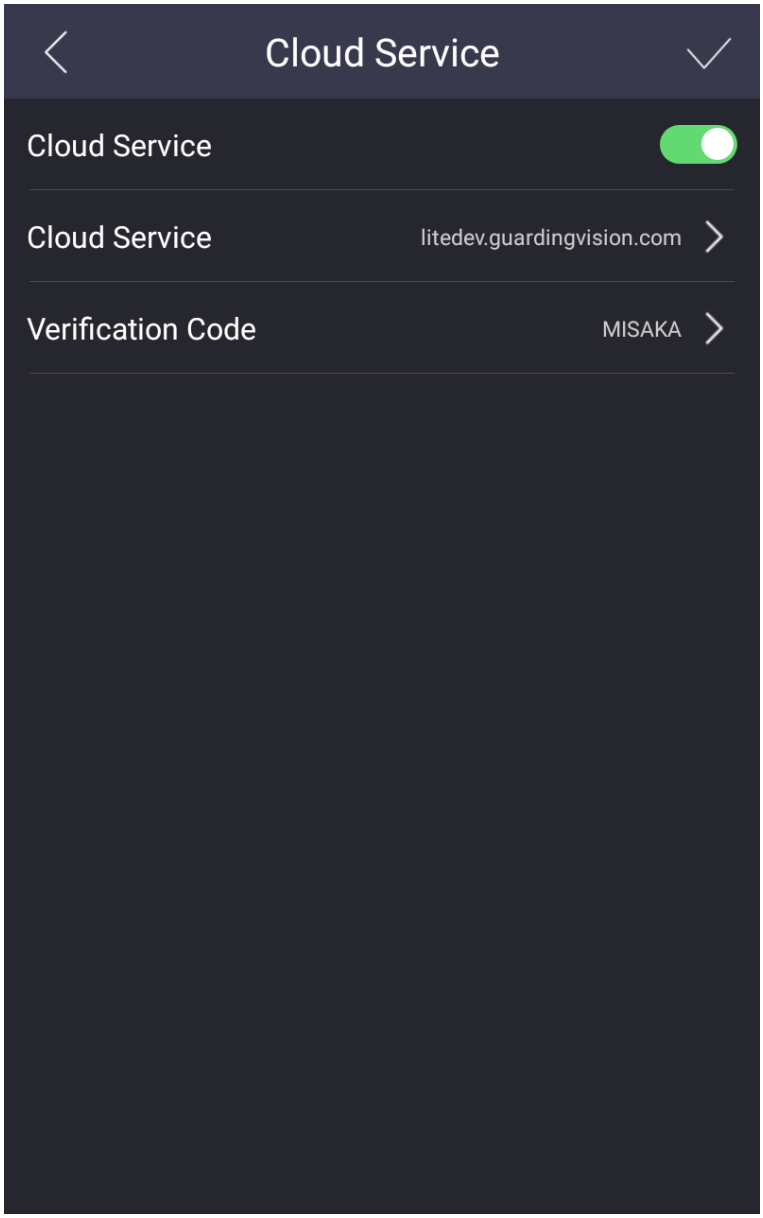

Рисунок 7-11 Настройки облачной службы

2. Сдвиньте ползунок для включения функции.

3. Настройте **Cloud Service Address** («Адрес облачной службы») и создайте **Verification Code** («Проверочный код»).
4. Нажмите **√** для сохранения настроек.

7.4 Настройки номера устройства

Настройте номер устройства, чтобы легко осуществлять связь.

Перед началом

Сначала авторизируйтесь и войдите в меню. Подробная информация представлена в разделе ***Аутентификация при помощи учетной записи администратора***.

Шаги

1. В меню выберите пункт **Local Configuration** («Локальная настройка»), чтобы перейти на страницу настроек.

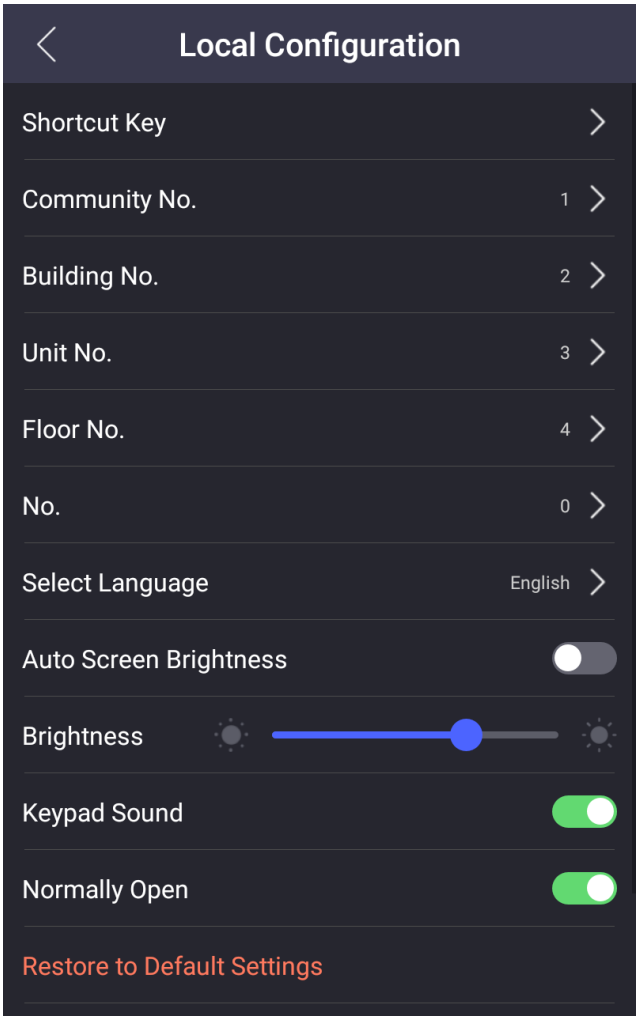

Рисунок 7-12 Локальная настройка

2. Установите **Community No.** («Номер микрорайона»), **Building No.** («Номер здания»), **Unit No.** («Номер отдела»), **Floor No.** («Номер этажа») и **Room No.** («Номер помещения»).

7.5 Управление пользователями

На странице управления пользователями можно добавлять новых пользователей, настраивать информацию о номере пользователя, информацию о карте, информацию о лице и информацию об отпечатках пальцев.

Перед началом

Сначала авторизируйтесь и войдите в меню. Подробная информация представлена в разделе ***Аутентификация при помощи учетной записи администратора***.

Шаги

1. В меню выберите пункт **Person Management** («Управление пользователями»), чтобы перейти на страницу настроек.
2. Нажмите **+** для перехода на страницу **Add User** («Добавить пользователя»).
3. Настройте **Room No.** («Номер помещения»).
4. Добавление **Card** («Карта»).
   1) Нажмите **Card** («Карта») и нажмите **+**, чтобы перейти на страницу добавления карты.
   2) Введите номер карты вручную или поднесите карту к области считывания карт, чтобы получить номер карты.
   3) Нажмите **OK**, чтобы включить настройки.
5. Добавление **Face** («Лицо»).
   1) Нажмите **Face Picture** («Изображение лица») и посмотрите в камеру.
   2) Нажмите , чтобы добавить изображение лица.
   3) Нажмите , чтобы включить настройки.
6. Добавьте **Fingerprint** («Отпечаток пальца»).
   1) Выберите **Fingerprint** («Отпечаток пальца») и нажмите **+**.
   2) Приложите палец к считывателю отпечатков пальцев и добавьте отпечаток.
7. Установите **User Permission** («Разрешения пользователя»): **User** («Пользователь») или **Administrator** («Администратор»).
8. Перейдите на страницу настроек.

7.6 Настройки вызова

Перед началом

Сначала авторизируйтесь и войдите в меню. Подробная информация представлена в разделе ***Аутентификация при помощи учетной записи администратора***.

Шаги

1. В меню выберите пункт **Local Configuration** («Локальная настройка»), чтобы перейти на страницу настроек.

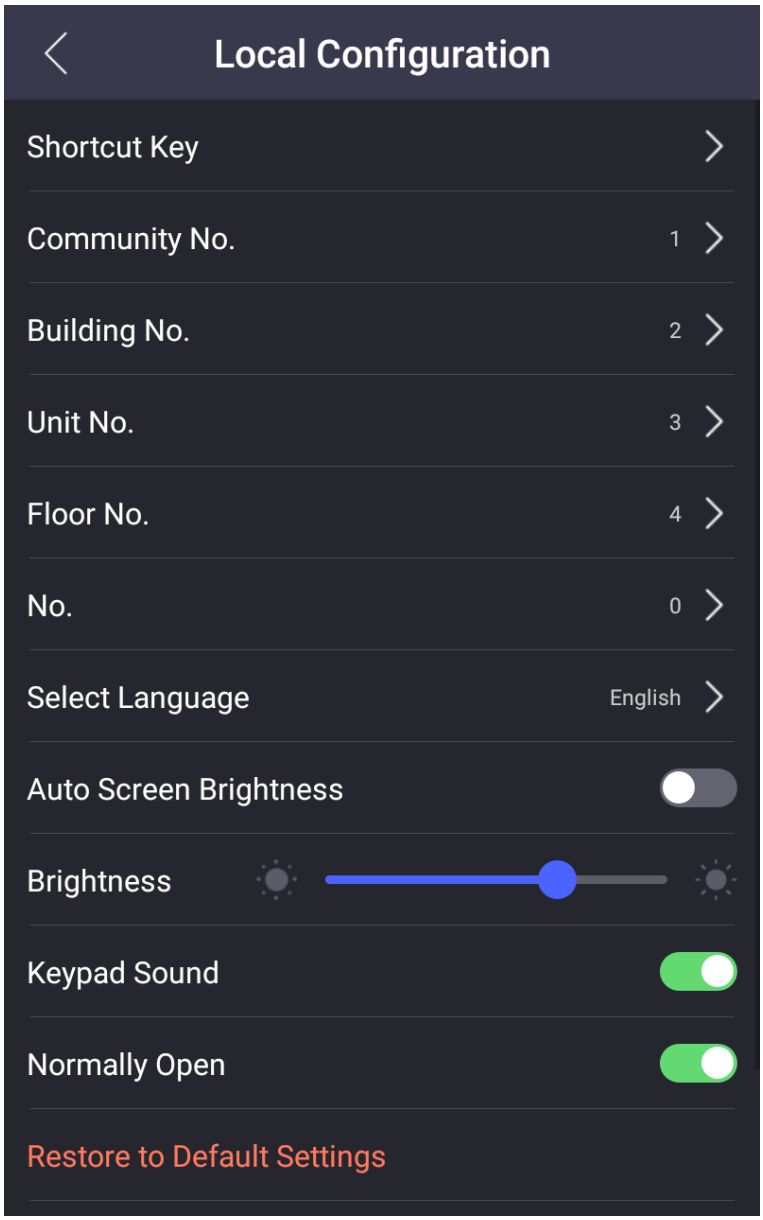

Рисунок 7-13 Локальная настройка

2. Нажмите **Shortcut Key** («Горячие клавиши») для выбора режима вызова.

Вызов меню

Выберите **Calling Menu** («Вызов меню») в качестве режима вызова. На главной странице нажмите кнопку вызова, чтобы перейти на страницу вызова.

Вызов указанного помещения

Выберите режим вызова **Call Specified Room** («Вызов указанного помещения») и задайте номер. На главной странице нажмите кнопку вызова, чтобы позвонить в указанное помещение.

Вызов центра

Выберите режим вызова **Call Center** («Вызов центра»). На главной странице нажмите кнопку вызова для вызова руководства.

3. Выйдите из страницы для сохранения настроек.

7.7 Забыли пароль администратора

Пароль администратора используется для аутентификации при входе в меню локальной конфигурации. Если пароль забыт, его можно изменить, ответив на контрольные вопросы.

Шаги

1. Выполните длительное нажатие в области главной страницы, чтобы войти на страницу аутентификации.

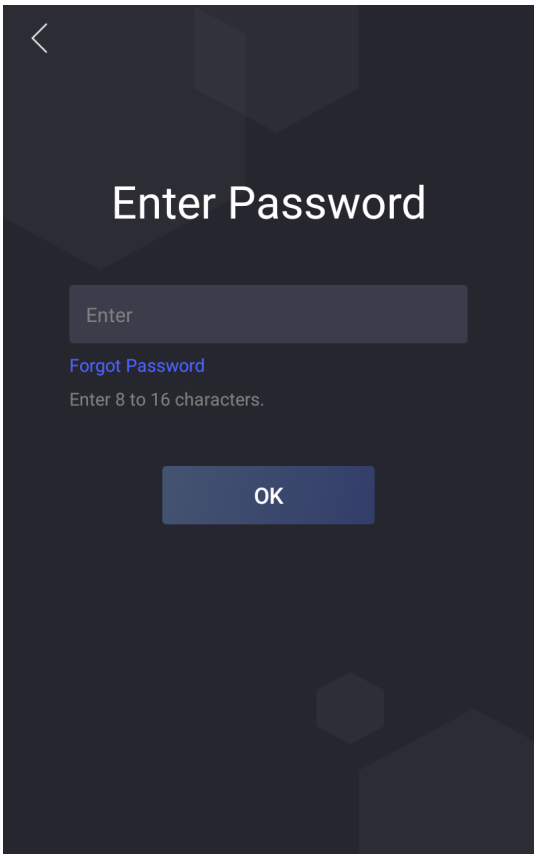

Рисунок 7-14 Страница аутентификации

2. Нажмите **Forgot Password** («Забыли пароль»).
3. Измените пароль администратора: ответьте на контрольные вопросы или введите адрес электронной почты.
4. Создайте и подтвердите новый пароль.

7.8 Системные настройки

7.8.1 Изменение языка

Выберите необходимый язык.

Перед началом

Сначала авторизируйтесь и войдите в меню. Подробная информация представлена в разделе ***Аутентификация при помощи учетной записи администратора***.

Шаги

1. В меню выберите пункт **Local Configuration** («Локальная настройка»), чтобы перейти на страницу настроек.

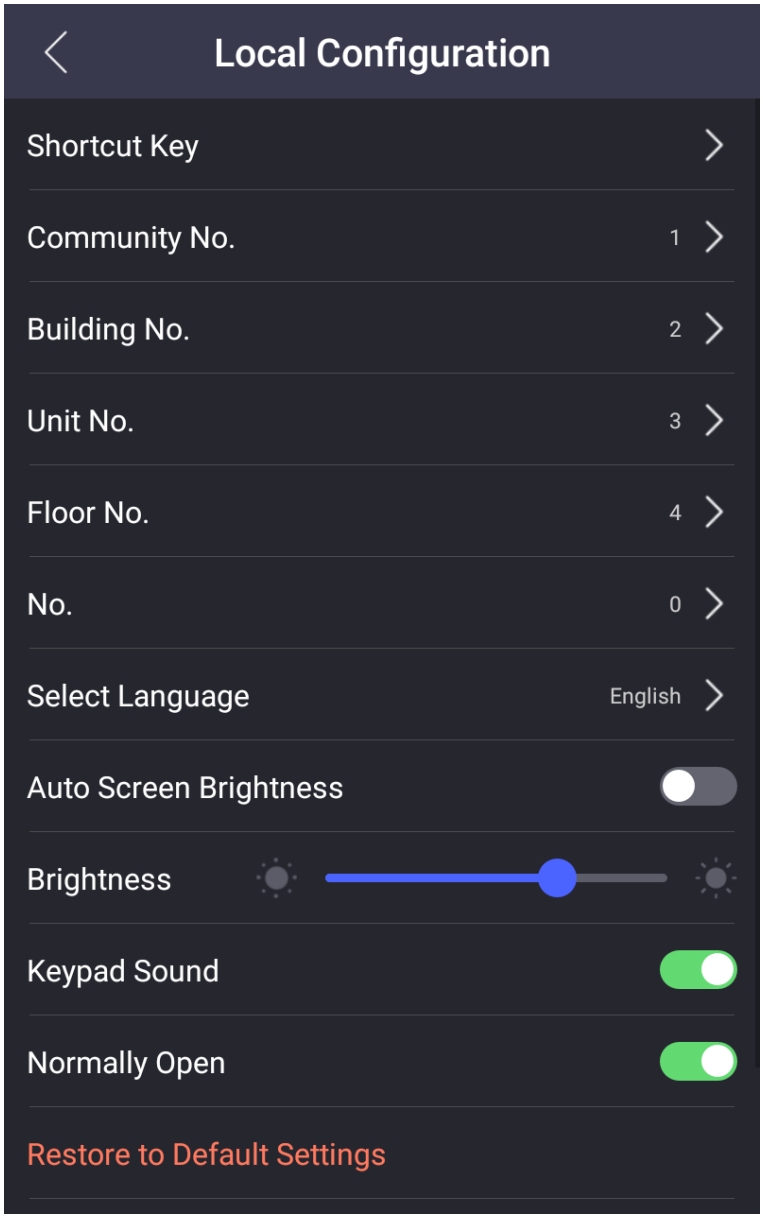

Рисунок 7-15 Локальная настройка

2. Нажмите **System Language** («Язык системы») для переключения языка системы.

7.8.2 Настройка яркости

Перед началом

Сначала авторизируйтесь и войдите в меню. Подробная информация представлена в разделе ***Аутентификация при помощи учетной записи администратора***.

Шаги

1. В меню выберите пункт **Local Configuration** («Локальная настройка»), чтобы перейти на страницу настроек.

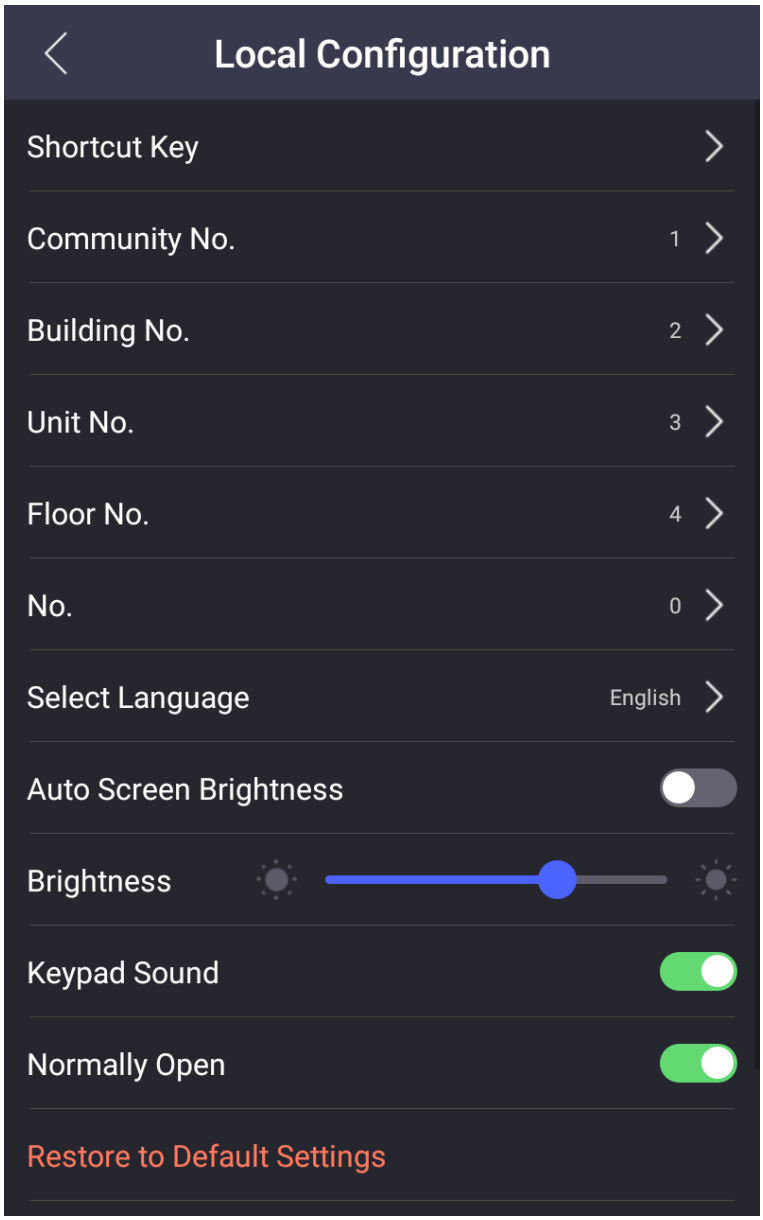

Рисунок 7-16 Локальная настройка

2. Настройте яркость устройства.
   - Включите опцию **Auto Screen Brightness** («Автоматическая яркость экрана»), и устройство будет автоматически регулировать яркость в зависимости от окружающей обстановки.
   - Отредактируйте номер, чтобы настроить яркость вручную.

7.8.3 Настройка звука клавиатуры

Сначала авторизируйтесь и войдите в меню. Подробная информация представлена в разделе ***Аутентификация при помощи учетной записи администратора***.
В меню выберите пункт **Local Configuration** («Локальная настройка»), чтобы перейти на страницу настроек.
Сдвиньте для включения или выключения звука клавиатуры.

7.8.4 Настройки режима канала

Включите функцию, при которой дверь остается открытой.

Перед началом

Сначала авторизируйтесь и войдите в меню. Подробная информация представлена в разделе ***Аутентификация при помощи учетной записи администратора***.

Шаги

1. В меню выберите пункт **Local Configuration** («Локальная настройка»), чтобы перейти на страницу настроек.
2. Сдвиньте ползунок для включения функции.

7.8.5 Настройки темы

Выберите тему системы, чтобы сделать устройство удобным для пользователя.

Перед началом

Сначала авторизируйтесь и войдите в меню. Подробная информация представлена в разделе ***Аутентификация при помощи учетной записи администратора***.

Шаги

1. На странице меню нажмите **Preference** («Пользовательская настройка»), чтобы перейти на страницу настроек.
2. Выберите тему системы.

Примечание

Если выбрать тему 2, то можно отредактировать рекламу или приветствие.

7.8.6 Восстановление вызывной панели

Перед началом

Сначала авторизируйтесь и войдите в меню. Подробная информация представлена в разделе ***Аутентификация при помощи учетной записи администратора***.

Шаги

1. В меню выберите пункт **Local Configuration** («Локальная настройка»), чтобы перейти на страницу настроек.

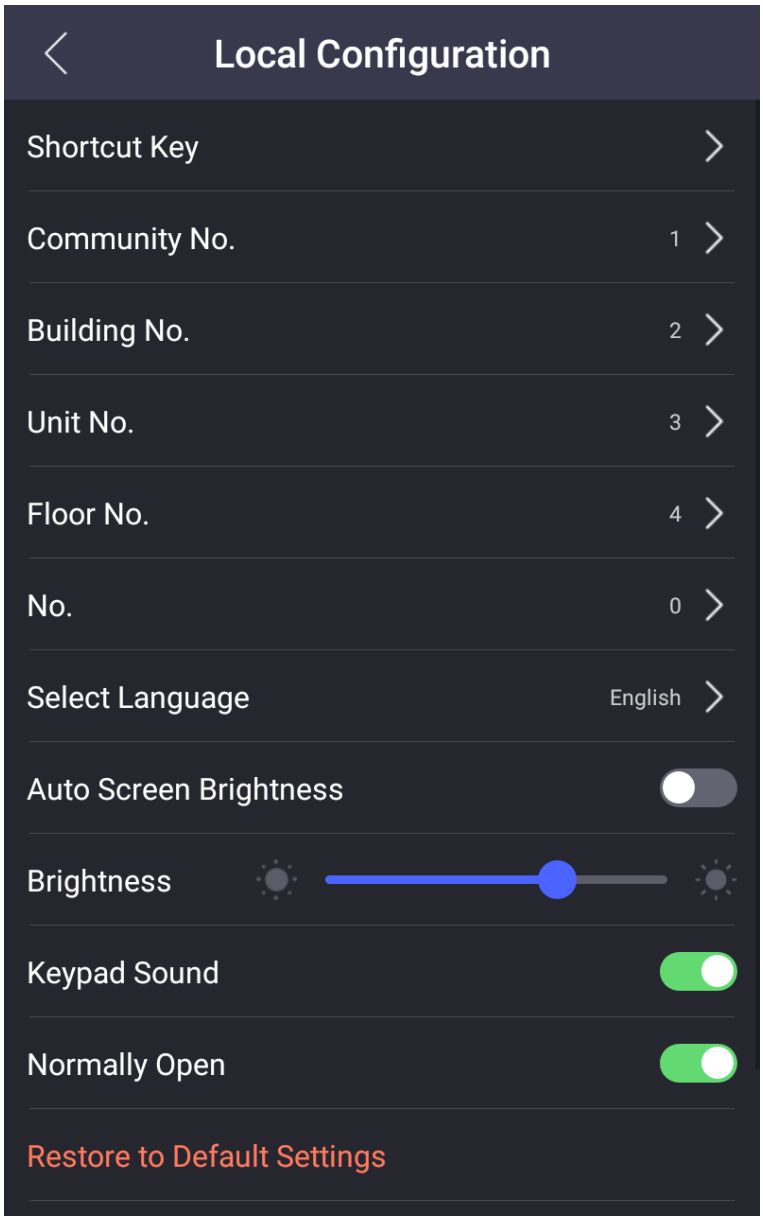

Рисунок 7-17 Локальная настройка

2. Восстановите устройство.

Восстановление настроек по умолчанию

Нажмите **Restore to Default Settings** («Восстановление настроек по умолчанию») для сброса всех параметров, кроме IP-адреса, маски подсети и шлюза по умолчанию, к настройкам по умолчанию.

Восстановление настроек изготовителя

Нажмите **Restore to Factory Settings** («Восстановление настроек изготовителя») для восстановления всех параметров до значений по умолчанию.

7.9 Информация об устройстве

Просмотр модели устройства, версии системы, версии приложения и лицензий на открытое ПО.

Перед началом

Сначала авторизируйтесь и войдите в меню. Подробная информация представлена в разделе ***Аутентификация при помощи учетной записи администратора***.

Шаги

1. На странице меню нажмите **About** («Подробнее»), чтобы перейти на страницу настроек.



Рисунок 7-18 Подробнее

2. Просмотр модели устройства, версии системы, версии приложения и лицензий на открытое ПО.
3. Опционально. Отсканируйте QR-код, чтобы добавить устройство в мобильный клиент.

Раздел 8 Локальное управление

8.1 Вызов с устройства

Вызывная панель поддерживает вызовы пользователей или центра управления.

8.1.1 Вызов жильца

Вызов жильца с помощью вызывной панели / вспомогательной вызывной панели

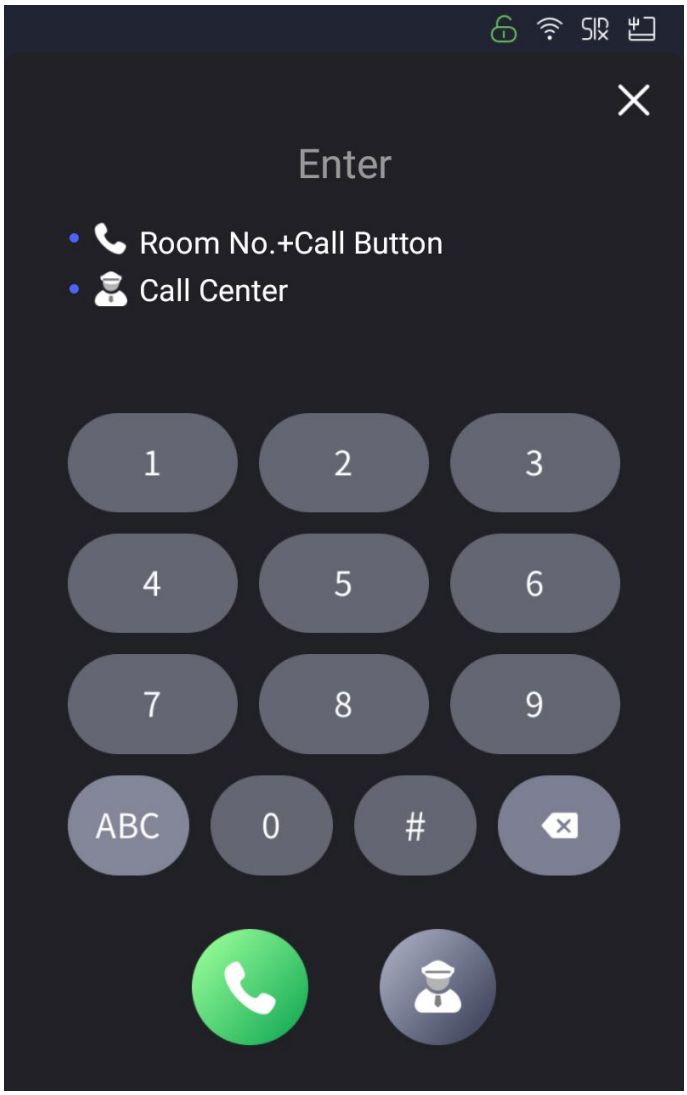

Рисунок 8-1 Вызов жильца

На главной странице нажмите , чтобы войти на страницу вызова.
Введите номер помещения и нажмите для вызова жильца.

Примечание

- Главная и дополнительная вызывная панель поддерживают функцию управления лифтом, т. е. после успешного вызова жильцов нажмите кнопку разблокировки на видеодомофоне, лифт автоматически прибудет на этаж, где расположена вызывная панель, и откроется доступ на необходимый этаж (вызов лифта будет доступен только после настройки управления лифтом и завершения соответствующей настройки двери).
- Можно ввести привязанный номер и нажать для вызова жильцов, если эта функция включена для видеодомофонов. Подробная информация о настройках привязанного номера представлена в разделе ***Управление устройством***.

На главной странице нажмите кнопку контактов для входа в список контактов.

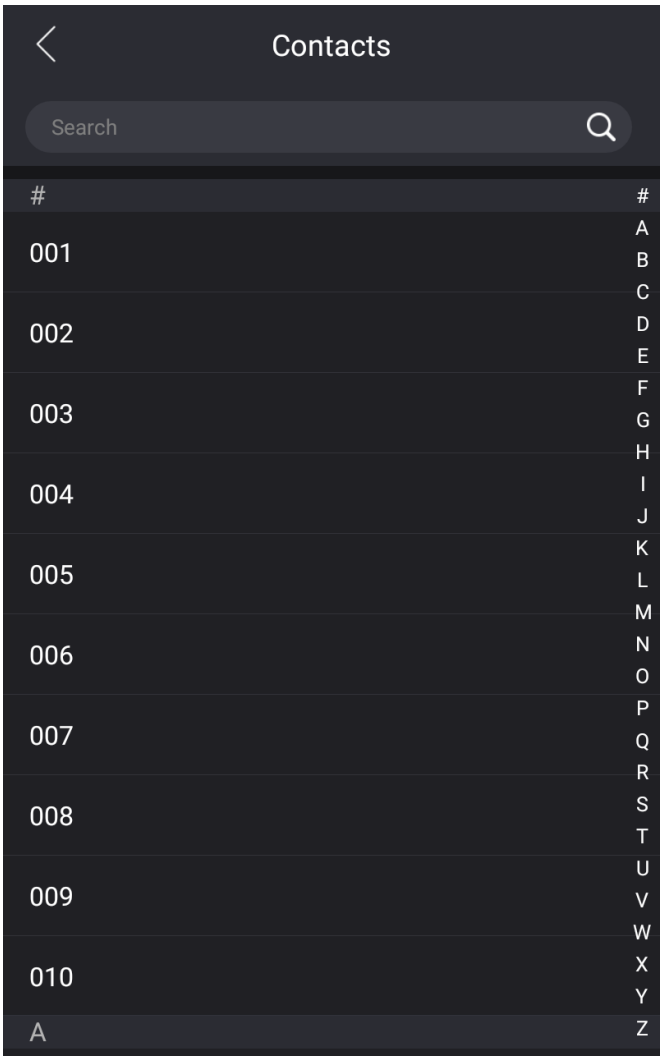

Рисунок 8-2 Контакты

Выберите контакт из списка для вызова. Для поиска нужного контакта можно ввести имя в строке поиска или нажать на букву в правой части экрана.

Вызов жильца с уличной вызывной панели

На главной странице вызывной панели нажмите кнопку вызова, чтобы войти на страницу вызова.
Введите номер микрорайона + # + номер здания + # + номер корпуса + # + номер квартиры и еще раз нажмите **Call** («Вызов»), чтобы позвонить жильцам.
Введите номер микрорайона + # + номер квартиры и еще раз нажмите **Call** («Вызов»), чтобы позвонить жильцам.

8.1.2 Вызова центра

Подробная информация о настройке горячей клавиши вызова представлена в разделе ***Настройки вызова***.

Вызова центра из меню вызова

Если установлено **Calling Menu** («Меню вызова») в качестве режима вызова.
Нажмите на странице главной / дополнительной вызывной панели, чтобы перейти на страницу вызова.
Нажмите для вызова администратора центра управления. Нажмите кнопку отмены, чтобы отменить вызов.

Вызова центра с помощью горячей клавиши

Если в качестве режима вызова установлено **Call Center** («Вызова центра»), то для вызова можно нажать кнопку вызова на главной странице.

8.2 Разблокировка двери

Можно разблокировать вызывную панель следующими способами: с помощью пароля, карты, лица и отпечатка пальца.

8.2.1 Разблокировка паролем

Нажмите кнопку вызова на главной странице, чтобы войти на страницу вызова.
Введите 【# + пароль общего доступа】 и нажмите кнопку разблокировки.

8.2.2 Разблокировка по лицу

Примечание

Убедитесь, что изображение лица добавлено на устройство. Подробная информация приведена в разделе *Управление пользователями.*

Посмотрите в камеру, чтобы выполнить разблокировку.

8.2.3 Разблокировка при помощи карты

Примечание

Убедитесь, что выдана соответствующая карта. Подробная информация представлена в разделе *Управление пользователями*.

Чтобы открыть дверь, считайте карту.

8.2.4 Разблокировка по QR-коду

Вызывная панель поддерживает разблокировку по QR-коду. QR-код генерируется в клиенте мобильного телефона. Использовать камеру вызывной панели для сканирования QR-кода с мобильного телефона, чтобы открыть дверь.

Шаги

Примечание

- Убедитесь, что IP-адрес вызывной панели был добавлен к видеодомофону, и устройства могут обмениваться данными в нормальном режиме.
- Убедитесь, что вызывная панель подключена к сети.
- QR-код предназначен только для посетителей.

1. Установите IFlow Central на компьютер.
2. Зарегистрируйте учетные записи пользователей в соответствии с подсказками и войдите в систему.
3. Следуйте инструкциям и добавьте вызывную панель при помощи сканирования QR-кода / штрих-кода или посредством ввода серийного номера вручную.
4. Войдите на страницу разблокировки с помощью QR-кода и сгенерируйте QR-код.
5. Чтобы открыть страницу разблокировки с помощью QR-кода, на главной странице вызывной панели нажмите кнопку вниз.
6. Поднесите QR-код, сгенерированный телефоном, к камере вызывной панели и сканируйте код, чтобы открыть дверь.

Примечание

- При установке вызывной панели рекомендуется выбрать место, в котором отсутствуют отражения и блики, поскольку это может повлиять на считывание QR-кода. При установке на акриловые двери, убедитесь, что мембрана на поверхности вызывной панели удалена.
- При сканировании QR-кода рекомендуется поднести мобильный телефон к камере вызывной панели горизонтально.
- Распознавание QR-кода не поддерживается в ночное время.

Раздел 9 Удаленная настройка при помощи веб-интерфейса

9.1 Просмотр в режиме реального времени

В адресной строке веб-браузера введите IP-адрес устройства и нажмите **Enter**, чтобы перейти на страницу входа в систему.
Введите имя пользователя и пароль, нажмите **Login** («Вход») для перехода на страницу просмотра в режиме реального времени. Или нажмите **Live View** («Просмотр в режиме реального времени») для перехода на соответствующую страницу.

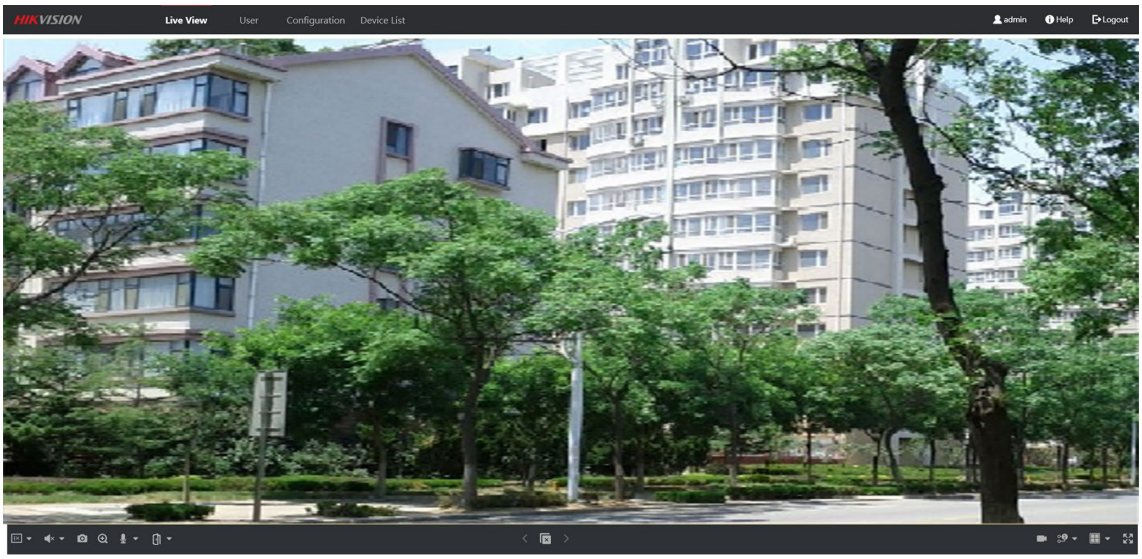

Рисунок 9-1 Просмотр в режиме реального времени

- Вы можете запустить / остановить просмотр видео в реальном времени, выполнить захват и запись, включить / выключить аудио и двустороннюю аудиосвязь и т. д.
- Вы можете выбрать тип потока: основной поток или дополнительный поток.
- Для пользователей IE (Internet Explorer) или Google устройство поддерживает двустороннюю аудиосвязь.

Примечание

Просмотр в режиме реального времени может отличаться в зависимости от модели устройства. Обратитесь к текущему продукту.

9.2 Управление пользователями

На этой странице можно управлять информацией о пользователях.

Шаги

1. Нажмите **User** (Пользователь), чтобы перейти на страницу.
2. Нажмите **Add** (Добавить) и заполните соответствующую информацию для добавления пользователей.

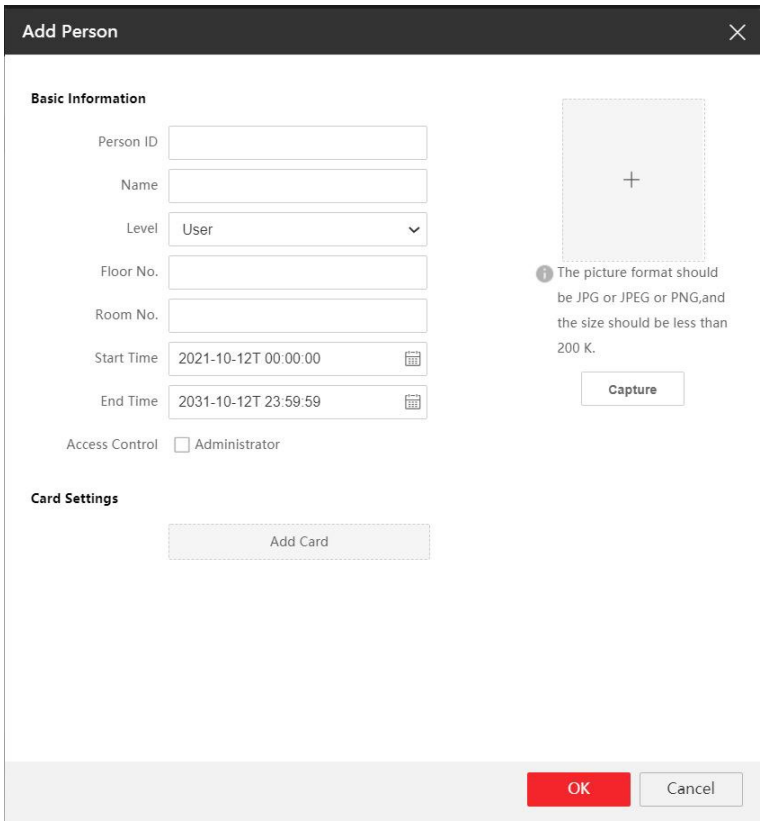

Рисунок 9-2 Добавление пользователя

1) Введите **Person ID** («Идентификатор пользователя»), **Name** («Имя»), **Floor No.** («Номер этажа») и **Room No.** («Номер помещения»). Выберите **Level** («Уровень»).
2) Настройте **Start Time** («Время начала») и **End Time** («Время окончания»).
3) Поставьте галочку **Administrator** («Администратор»), и добавленный человек сможет входить в систему по распознаванию лица.
4) Нажмите кнопку **Add Card** («Добавить карту»), введите **Card No.** («Номер карты») и выберите **Property** («Свойство»). Или можно нажать **Read** («Считать») и поместить карту в зону красного цвета.
5) Нажмите кнопку **Capture** («Захват») и убедитесь, что изображение лица человека захвачено правильно. Или нажмите **+** для загрузки локальных изображений.

Примечание

Поддерживаемые форматы изображения: JPG, JPEG или PNG, размер не должен превышать 200 КБ.

6) Нажмите кнопку **OK** для завершения добавления пользователя.

3. Удаление или редактирование пользователей.
   – Выберите пользователей и нажмите кнопку **Delete** (Удалить) для удаления пользователей.
   – Нажмите для редактирования информации о пользователе.
4. Введите ключевые слова в строку и нажмите для поиска пользователей, после чего в списке результатов будут отображены подходящие пользователи.

9.3 Управление устройством

Возможность управления подключенными устройствами с определенной страницы. Нажмите **Device Management** («Управление устройством») для перехода на страницу настроек.

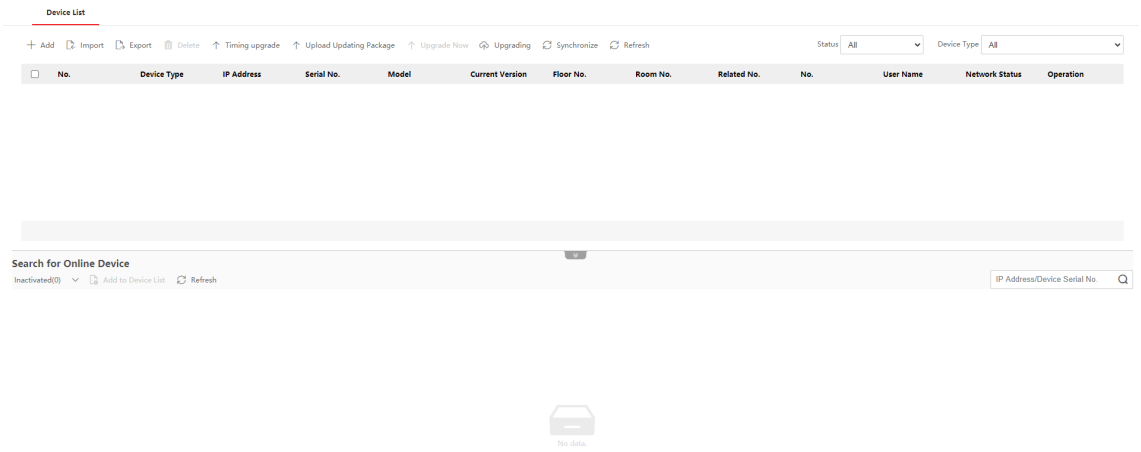

Рисунок 9-3 Управление устройством

Добавление устройства

- Нажмите **Add** («Добавить»), чтобы добавить видеодомофон или дополнительную вызывную панель. Введите параметры и нажмите **OK**, чтобы добавить.
- Нажмите **Import** («Импорт»). Введите информацию об устройстве в шаблон для импорта устройств в пакетном режиме.

Примечание

Для видеодомофонов можно задать привязанный номер, состоящий из заглавных букв (обязательно) и цифр. По привязанному номеру можно вызывать жильцов или открыть дверь.

Экспорт

Нажмите **Export** («Экспорт»), чтобы экспортировать данные на компьютер.

Удаление

Выберите устройство и нажмите **Delete** («Удалить») для удаления выбранного устройства из списка.

Обновление

Выберите пункт **Timing Upgrade** («Обновление по времени»), нажмите кнопку **Enable Upgrading Device Automatically** («Включить автоматическое обновление устройства») и настройте **Start Time** (Время начала) и **End Time** (Время окончания). Устройства будут обновляться автоматически в заданное время.
Нажмите **Upload Updating Package** («Загрузить пакет обновления»), выберите **Upgrade File** («Файл обновления») и нажмите **Browse** («Обзор») для загрузки пакета обновления.
Выберите устройства, которые необходимо обновить, и нажмите **Upgrade Now** («Обновить сейчас») для обновления устройств вручную.

Состояние обновления

Нажмите кнопку **Upgrading** («Обновление») для просмотра состояния обновления устройств.

Синхронизация

Нажмите **Synchronize** («Синхронизировать») и включите синхронизацию устройства.

Обновления

Нажмите **Refresh** («Обновить») для получения информации об устройстве.

Опционально. Настройка информации об устройстве.

- Нажмите для редактирования информации об устройстве.
- Нажмите для удаления информации об устройстве из списка.
- Выберите **Status** («Состояние») и **Device Type** («Тип устройства») для поиска устройств.

Поиск онлайн устройств

Нажмите **Refresh** («Обновить»), и в списке появятся устройства, работающие в режиме онлайн.
Отметьте нужное устройство и нажмите **Add to Device List** («Добавить в список устройств»), после чего можно привязать устройство из списка к вызывной панели.

9.4 Настройка параметров

Нажмите **Configuration** («Конфигурация») для установки параметров устройства. Удаленная конфигурация в iVMS-4200 и инструмента конфигурирования в пакетном режиме такая же, как и в веб-интерфейсе. В данном документе в качестве примера приводится конфигурация в веб-интерфейсе.

Примечание

Запустите браузер, нажмите → **Internet Options** → **Security** («Настройки интернета → Безопасность»), чтобы отключить защищенный режим.

9.4.1 Локальные настройки

Параметры просмотра в режиме реального времени

- Тип потока: выберите тип потока: **Main Stream** («Основной поток») или **Sub-stream** («Дополнительный поток»).
- Выберите необходимый режим воспроизведения: **Shortest Delay** («Минимальная задержка»), **Balance** («Сбалансированное отображение») или **Good Fluency** («Плавное отображение»).
- Auto Start Live View («Автоматический запуск просмотра в режиме реального времени»): если выбрать значение **Yes** («Да»), то при включении предварительного просмотра страница будет автоматически воспроизводить изображение предварительного просмотра; если выбрать значение **No** («Нет»), то при включении предварительного просмотра необходимо вручную нажать кнопку воспроизведения для предварительного просмотра изображения.
- Формат изображения: установите формат сохранения захваченных изображений.

Настройки файла записи

- Размер записанных файлов: выберите необходимый размер видеофайла.
- Сохранение файлов записи: видеофайл сохраняется локально, для изменения пути сохранения выберите **Browse** («Обзор»). Нажмите **Open** («Открыть»), чтобы открыть папку на пути к архиву.

Настройки изображений и клипов

Сохранение скриншотов просмотра в режиме реального времени: захваченные файлы сохраняются локально, для изменения пути сохранения выберите **Browse** («Обзор»). Нажмите **Open** («Открыть»), чтобы открыть папку на пути к архиву.

Примечание

Только браузеры IE и Google поддерживают настройку пути сохранения. В других браузерах для загрузки по умолчанию используется диск C. Подробная информация представлена на странице конкретного устройства.

9.4.2 Параметры системы

Следуйте приведенным ниже инструкциям для настройки параметров системы, в том числе настроек системы, технического обслуживания, безопасности, управления пользователями и т. д.
Перейдите **Configuration** → **System** («Настройка → Система») для входа на страницу настроек.

Настройки системы

Нажмите **System Settings** («Настройки системы») для входа на страницу настроек.

Основная информация

Нажмите **Basic Information** («Основная информация»), чтобы перейти на страницу настроек. На этой странице можно изменить **Device Name** («Имя устройства») и **Device No.** («Номер устройства»). Установите необходимый **Language** («Язык»).

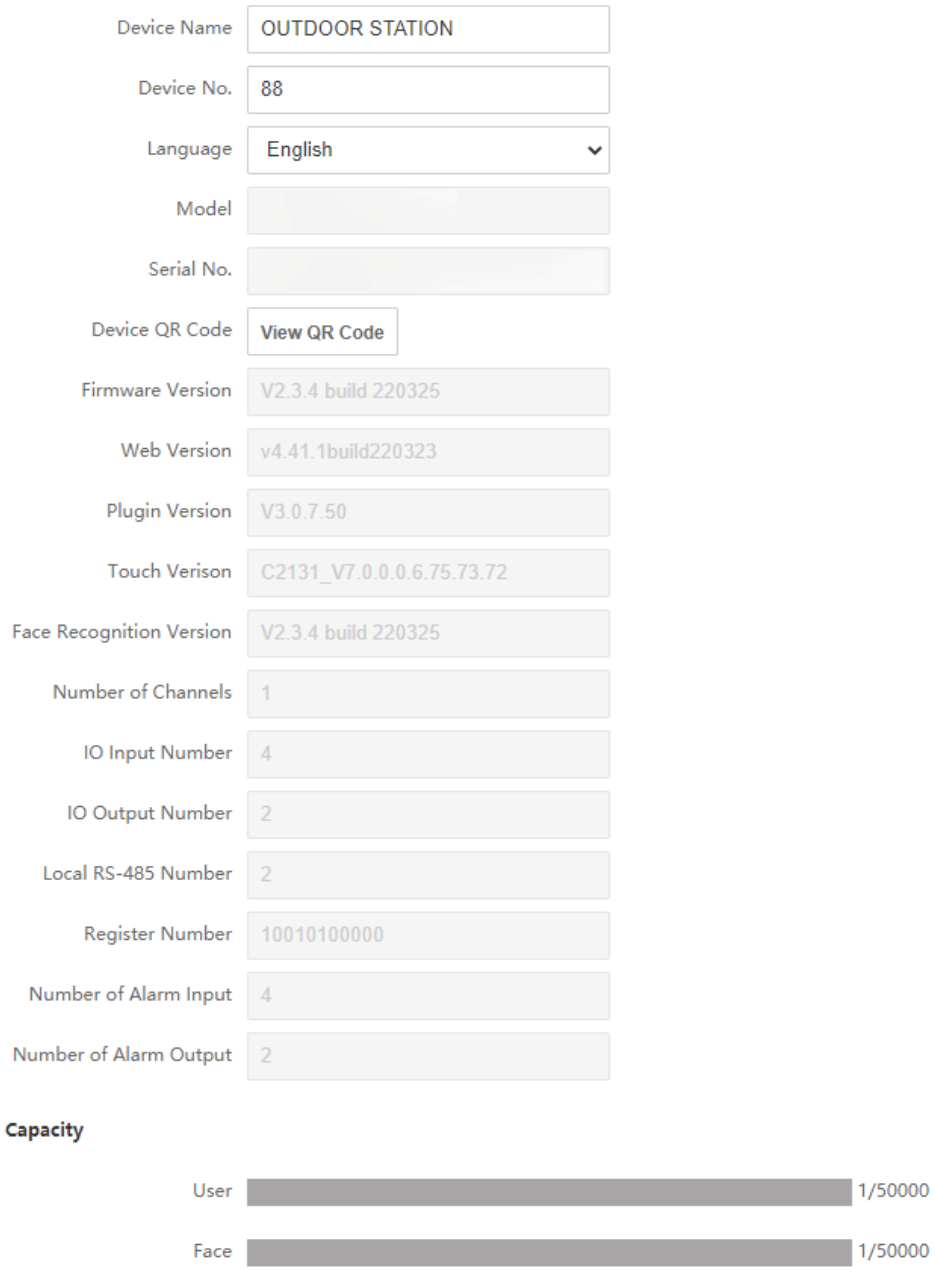

Рисунок 9-4 Основная информация

Нажмите **View QR Code** («Просмотр QR-кода»). Можно использовать мобильный клиент для сканирования, чтобы добавить устройство.

Можно просматривать количество добавленных пользователей, изображения лиц и карты в разделе **Capacity** («Емкость»).

Нажмите **Save** («Сохранить»), чтобы активировать настройки.

Настройки времени

Нажмите **Time Settings** («Настройки времени») для перехода на страницу настроек. Из выпадающего списка **Time Zone** («Часовой пояс») выберите необходимый часовой пояс.

- Включите **NTP**, установите значения в полях **Server Address** («Адрес сервера»), **NTP Port** («Порт NTP») и **Interval** («Интервал»).
- Включите **Manual Time Sync.** («Синхронизация времени вручную»), установите время вручную или поставьте галочку **Sync. with computer time** («Синхронизировать со временем компьютера»).

Нажмите **Save** («Сохранить») для включения настроек.

Подробнее

Нажмите **About** («Подробнее»), чтобы перейти на страницу. Нажмите **View Licenses** («Просмотреть лицензии») для просмотра лицензий на открытое ПО.

Техническое обслуживание

Введите краткое описание своей концепции (необязательно).
Нажмите **Maintenance → Upgrade & Maintenance** («Техническое обслуживание → Обновление и техническое обслуживание») для перехода на страницу настроек.

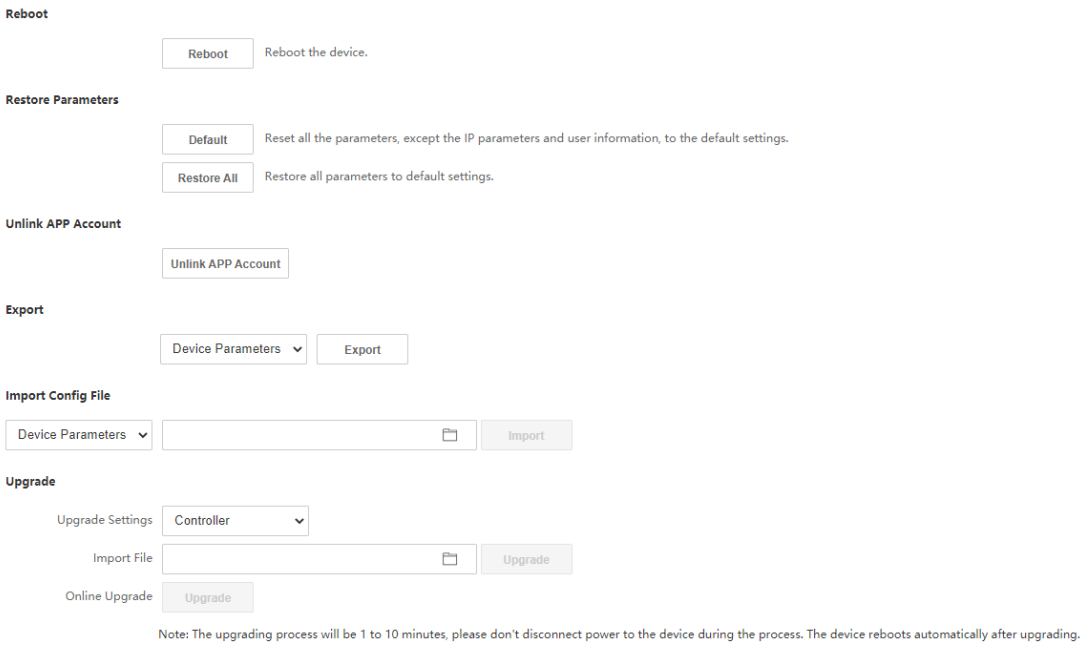

Рисунок 9-5 Техническое обслуживание

Перезагрузка

Нажмите **Reboot** («Перезагрузка») для перезагрузки устройства.

Восстановление параметров

По умолчанию

Нажмите **Default** («По умолчанию») для сброса всех параметров до значений по умолчанию.

Восстановление всех настроек

Нажмите **Restore All** («Восстановить все») для сброса всех параметров, кроме IP-параметров и информации о пользователях, до значений по умолчанию.

Отмена привязки к учетной записи приложения

Нажмите **Unlink APP Account** («Отмена привязки к учетной записи приложения»), чтобы отвязать учетную запись от мобильного клиента.

Экспорт параметров

1. Выберите **Device Parameters** («Параметры устройства») и нажмите **Export** («Экспортировать») для появления всплывающего диалогового окна.
2. Установите и подтвердите пароль шифрования.
3. Нажмите **OK** для экспорта параметров.

Импорт файлов настройки

1. Нажмите **Browse** («Обзор») для выбора файла конфигурации.
2. Нажмите **Import** («Импорт») и введите пароль шифрования для импорта.

Обновление

1. Нажмите **Browse** («Обзор») для выбора файла обновления.
2. Нажмите **Upgrade** («Обновление»).

Примечание

- Процесс обновления займет от 1 до 10 минут, не выключайте устройство во время обновления. После завершения обновления устройство будет перезагружено автоматически.
- Можно выбрать контроллер, модуль экрана и дополнительные модули для обновления.

Настройки безопасности

Установите службу безопасности и сертификат устройства.

Служба безопасности

Устройство поддерживает протоколы SSH, ADB и HTTP.

Шаги

1. Нажмите **Security → Security Service** («Безопасность → Служба безопасности») для перехода на страницу настроек.

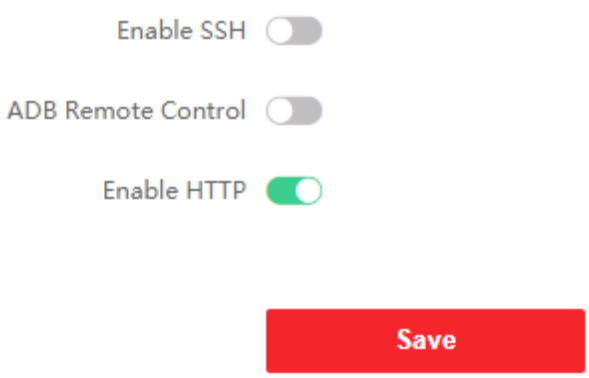

Рисунок 9-6 Служба безопасности

2. На странице можно включить SSH, удаленное управление ADB и HTTP в соответствии с вашими потребностями.
3. Нажмите **Save** («Сохранить») для включения настроек.

Управление сертификатами

Помогает управлять сертификатами сервера / клиента и сертификатом CA, а также отправляет сигнал тревоги, если срок действия сертификатов близок к истечению или истек.

Создание сертификата

Шаги

1. Выберите **Certificate Type** («Тип сертификата») из выпадающего списка.
2. Нажмите **Create** («Создать»).
3. Следуйте инструкциям, чтобы ввести **Certificate ID** («ID сертификата»), **Country** («Страна»), **Hostname / IP** («Имя хоста / IP-адрес»), **Validity** («Действительность») и другие параметры.

Примечание

ID сертификата должен состоять из цифр или букв и содержать не более 64 символов.

4. Нажмите **OK**.
5. Опционально. Нажмите кнопку **Export** («Экспорт»), чтобы экспортировать сертификат, или **Delete** («Удалить»), чтобы удалить сертификат и создать его заново.

Импорт паролей

Шаги

1. Выберите **Certificate Type** («Тип сертификата») из выпадающего списка.
2. Нажмите **Browse** («Обзор») и выберите файлы сертификатов с ПК.
3. Нажмите **Install** («Установить»).

Импорт сертификатов связи

Шаги

1. Выберите **Certificate Type** («Тип сертификата») из выпадающего списка.
2. Нажмите **Browse** («Обзор») для выбора сертификата и нажмите **Install** («Установить»).

Примечание

- Допускается использование не более 16 сертификатов.
- Если сертификат используется определенными функциями, его нельзя удалить.
- Можно посмотреть функции, использующие сертификат, в столбце функций.
- Нельзя создать сертификат, имеющий тот же идентификатор, что и существующий сертификат, и импортировать сертификат, который имеет то же содержимое, что и существующий сертификат.

Импорт сертификата CA

Шаги

1. Измените **Custom ID** («Идентификатор пользователя»).
2. Нажмите **Browse** («Обзор») и выберите файлы сертификатов.
3. Нажмите **Install** («Установить»).

Примечание

Допускается использование не более 16 сертификатов.

Управление пользователями

Введите краткое описание своей концепции (необязательно).

С этого этапа начинается разработка концепции.

9.4.3 Сетевые настройки

Настройка параметров TCP / IP

Параметры TCP / IP должны быть настроены должным образом перед тем, как работать с устройством по сети. Устройство поддерживает IPv4.

Шаги

1. Нажмите **Network → Basic Settings → TCP/IP** («Сеть → Основные настройки → TCP / IP») для перехода на страницу настроек.

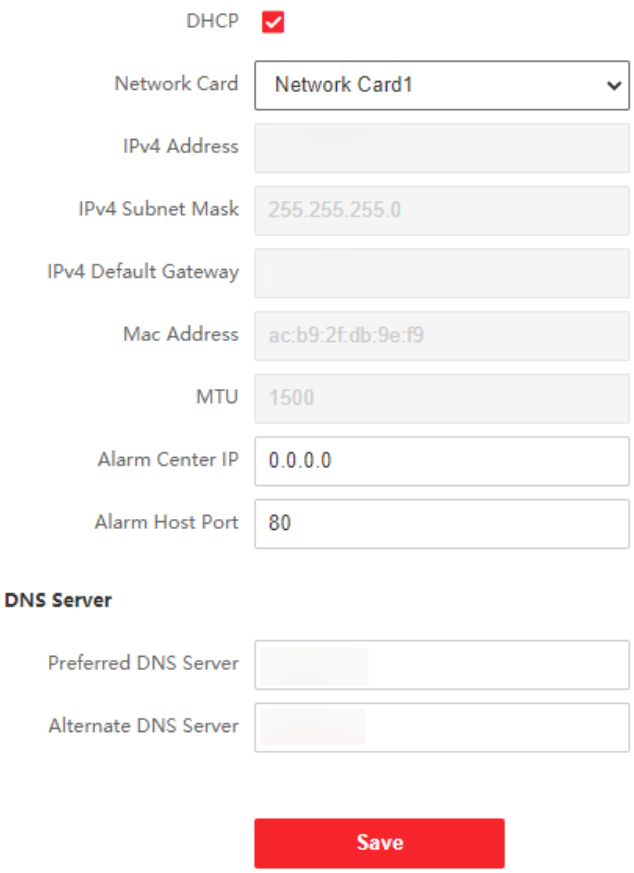

Рисунок 9-7 Настройки TCP / IP

2. Выберите **Network Card** («Сетевая карта»).
3. Настройте сетевые параметры.
   – Поставьте галочку **DHCP**, тогда устройство получит параметры автоматически.
   – Задайте вручную **IPv4 Address** («IPv4 адрес»), **IPv4 Subnet Mask** («IPv4 маска подсети») и **IPv4 Default Gateway** («IPv4 шлюз по умолчанию»).
4. Настройте DNS-сервер.
5. Измените **Alarm Center IP** («IP-адрес центра тревог») и **Alarm Host Port** («Порт тревожного хоста»).
6. Нажмите **Save** («Сохранить»), чтобы активировать настройки.

Настройка параметров портов

Шаги

1. Нажмите **Network → Basic Settings → Port** («Сеть → Основные настройки → Порт») для перехода на страницу настроек.
2. Установите порты устройства.

Порт HTTP

Номер порта по умолчанию: 80, и его можно изменить на любой незанятый номер порта.

Порт HTTPS

Номер порта по умолчанию: 443, его можно изменить на любой незанятый номер порта.

Порт RTSP

Номер порта по умолчанию: 554.

Порт сервера

Номер порта по умолчанию: 8000, и его можно изменить на любой номер порта в диапазоне от 2000 до 65535.

3. Нажмите **Save** («Сохранить») для включения настроек.

Настройки SIP

Шаги

1. Нажмите **Network → Basic Settings → SIP** («Сеть → Основные настройки → SIP») для перехода на страницу настроек.

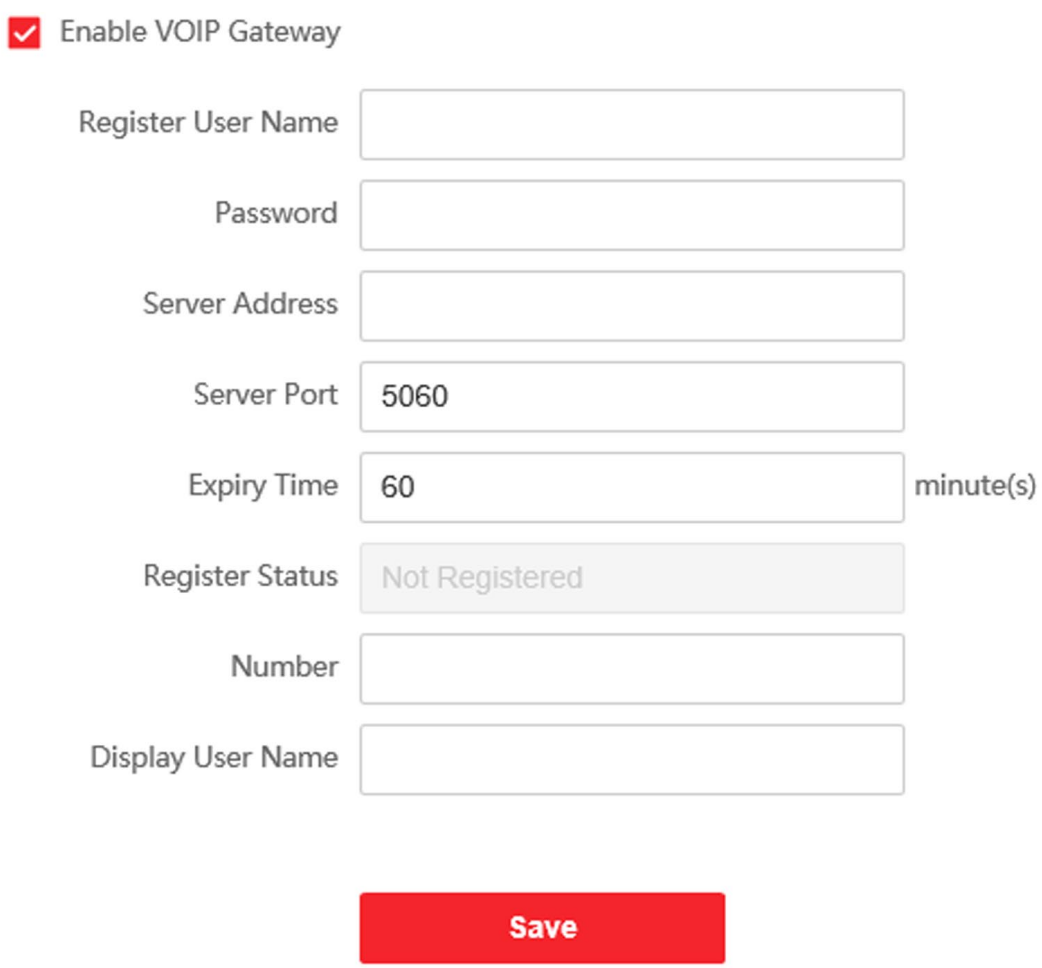

Рисунок 9-8 Настройка параметров SIP

2. Поставьте галочку **Enable VOIP Gateway** («Включить VOIP шлюз»).
3. Настройте параметры SIP.
4. Нажмите **Save** («Сохранить») для включения настроек.

Настройка параметров FTP

Шаги

1. Нажмите **Network → Advanced → FTP** («Сеть → Расширенные настройки → FTP») для перехода на страницу настроек.

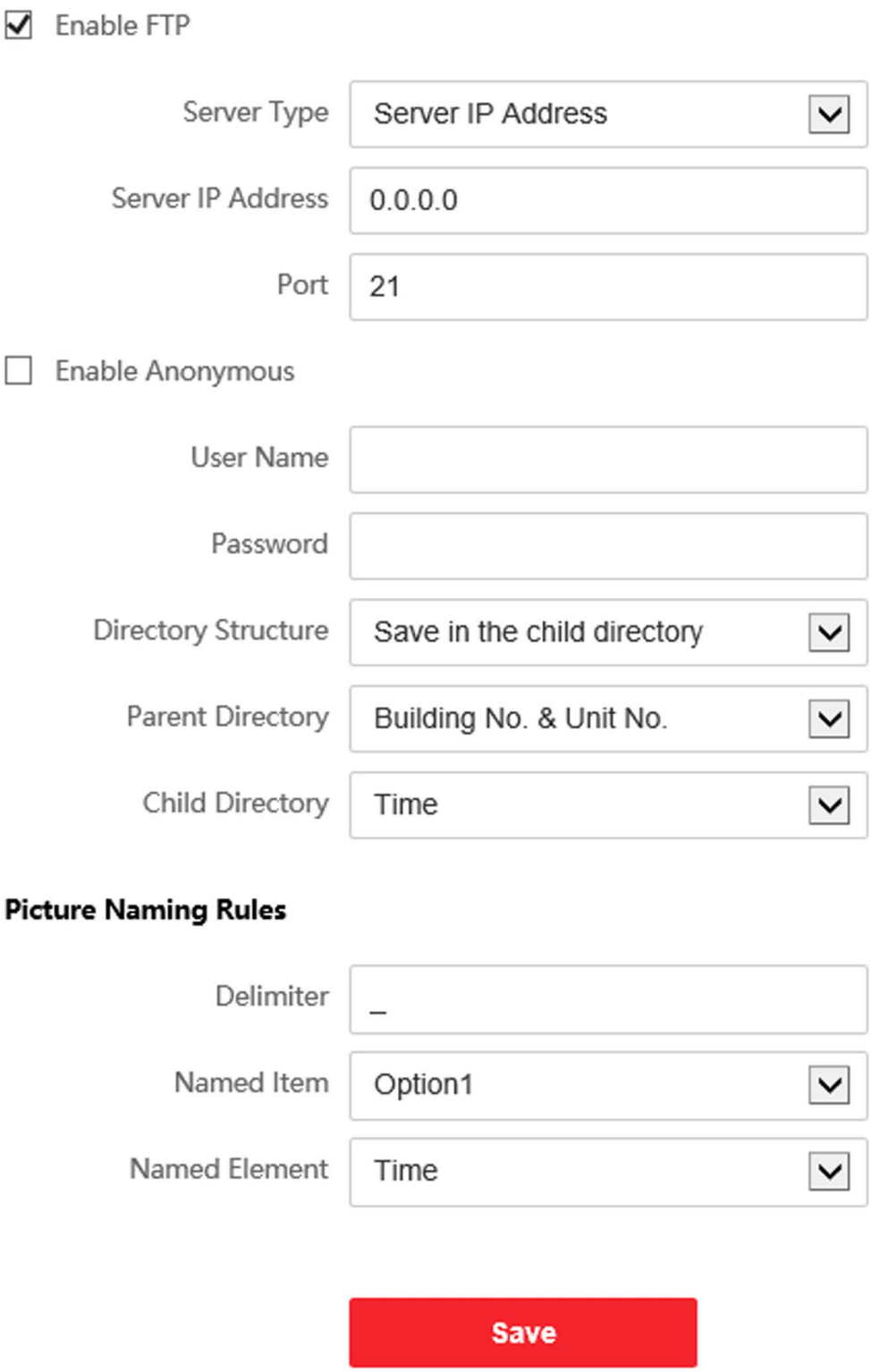

Рисунок 9-9 Настройки параметров FTP

2. Поставьте галочку **Enable FTP** («Включить FTP»).
3. Выберите **Server Type** («Тип сервера»).
4. Введите **Server IP Address** («IP-адрес сервера») и **Port** («Порт»).
5. Укажите имя пользователя и пароль для входа на сервер в полях **User Name** («Имя пользователя») и **Password** («Пароль»).
6. Выберите значения в полях **Directory Structure** («Структура директорий»), **Parent Directory** («Родительская директория») и **Child Directory** («Дочерняя директория»).
7. Установите правила создания имен изображений.
8. Нажмите **Save** («Сохранить») для включения настроек.

Доступ к платформе

Устройствами можно управлять с помощью платформы доступа.

Шаги

1. Нажмите **Configuration** → **Network** → **Advanced Settings** → **Platform Access** («Настройки → Сеть → Расширенные настройки → Доступ к платформе») для перехода на страницу настроек.

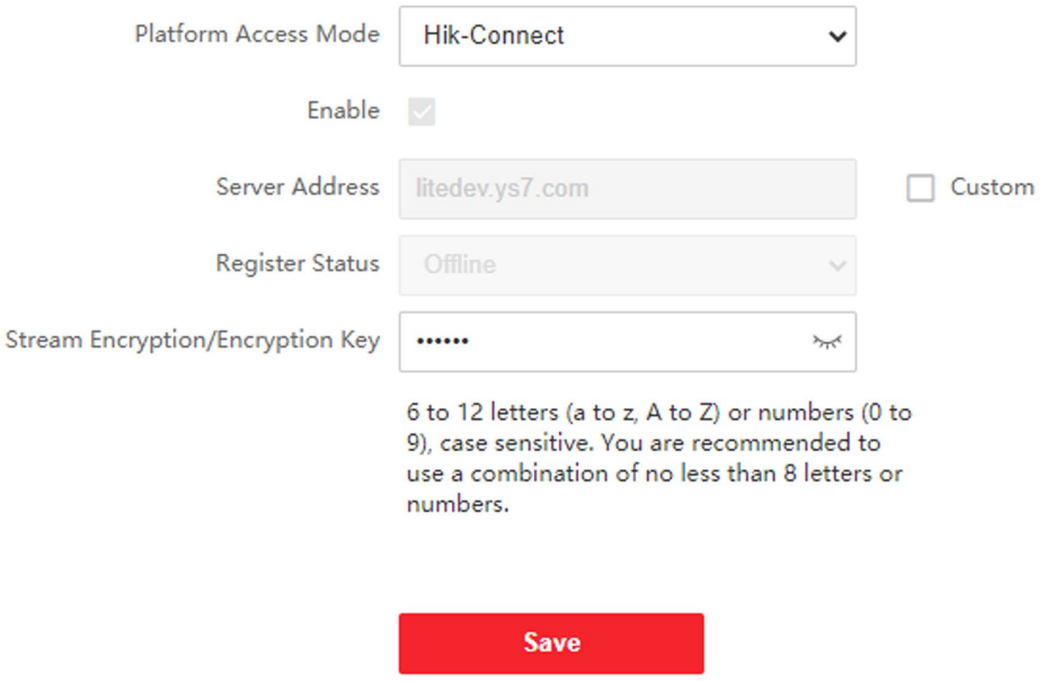

Рисунок 9-10 Доступ к платформе

2. Выберите режим доступа к платформе.
3. Поставьте галочку **Enable** («Включить»), настройте IP-адрес сервера и задайте **Access Server IP Address** («IP-адрес сервера доступа») и **Verification Code** («Проверочный код»).
4. Нажмите **Save** («Сохранить») для включения настроек.

Примечание

- Поверочный код используется при добавлении устройств в мобильный клиент. Он может быть изменен. Обеспечьте безопасность пароля.
- Поверочный код должен содержать от 6 до 12 символов (рекомендуется использовать комбинацию цифр и букв, а также более 8 символов).

Прослушивание HTTP

Нажмите **Configuration** → **Network** → **Advanced** → **HTTP Listening** («Настройки → Сеть → Расширенные настройки → Прослушивание HTTPS») для перехода на страницу настроек.

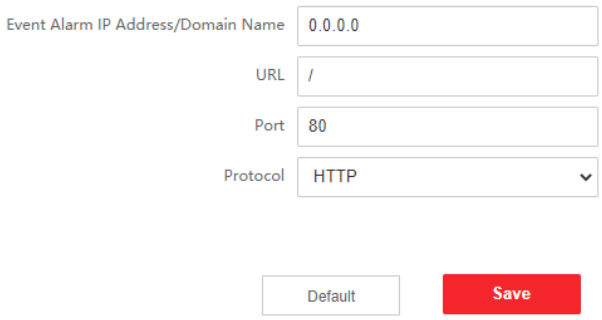

Рисунок 9-11 Настройки прослушивания HTTP

Введите параметры в соответствии со страницей и нажмите кнопку **Save** («Сохранить») для включения функции.

Захват сетевого пакета

Нажмите **Network** → **Capture Network Packet** («Сеть → Захват сетевого пакета») для входа на страницу настроек.

С помощью ползунка настройте **Capture Packet Duration** («Длительность захвата пакета») и **Capture Packet Size** («Размер захвата пакета»).

Нажмите **Capture** (Захват), чтобы получить сетевой пакет.

9.4.4 Параметры видео и аудио

Параметры видео

Шаги

1. Нажмите **Video/Audio → Video** («Видео / Аудио → Видео») для перехода на соответствующую страницу.

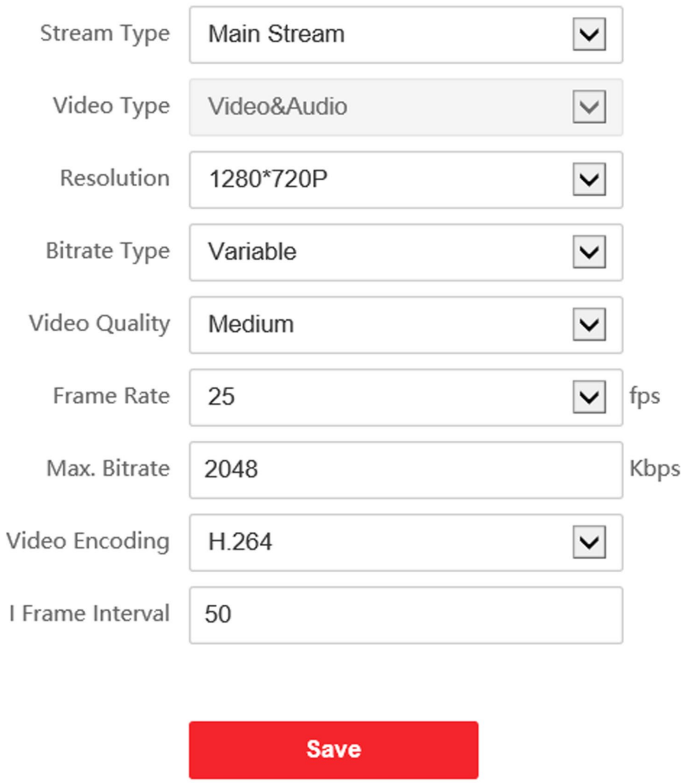

Рисунок 9-12 Параметры видео

2. Выберите **Stream Type** («Тип потока»).
3. Настройте параметры видео.

Тип потока

Выберите тип потока: **Main Stream** («Основной поток) или **Substream** («Дополнительный поток).

Тип видео

Выберите **Stream Type** («Тип потока»): **Video Stream** («Поток видео») или **Video & Audio Composite Stream** («Совместный поток видео и аудио»). Аудио будет записываться только, если **Video Type** («Тип видео») установлен как **Video & Audio** («Видео и аудио»).

Разрешение

Выберите разрешение видеовыхода.

Тип битрейта

Выберите тип битрейта: **Constant** («Постоянный») или **Variable** («Переменный»).

Качество видео

Если **Bitrate Type** («Тип битрейта») установлен как **Variable** («Переменный»), доступны 6 уровней качества видео.

Частота кадров

Установите частоту кадров Частота кадров описывает частоту, с которой обновляется поток видео, и измеряется в кадрах в секунду (к/с). Более высокая частота кадров предпочтительна для съемки движущихся объектов, так как при этом сохраняется высокое качество видео.

Максимальный битрейт

Установите макс. битрейт от 32 до 16384 кбит/с. Чем выше значение, тем лучше качество видео, но требуется большая пропускная способность.

Кодирование видео

Устройство поддерживает H.264.

I Frame Interval («Интервал I кадра»)

Выберите интервал I кадра из диапазона от 1 до 400.

4. Нажмите **Save** («Сохранить») для сохранения настроек.

Параметры аудио

Шаги

1. Нажмите **Video/Audio → Audio** («Видео / Аудио → Аудио») для перехода на соответствующую страницу.

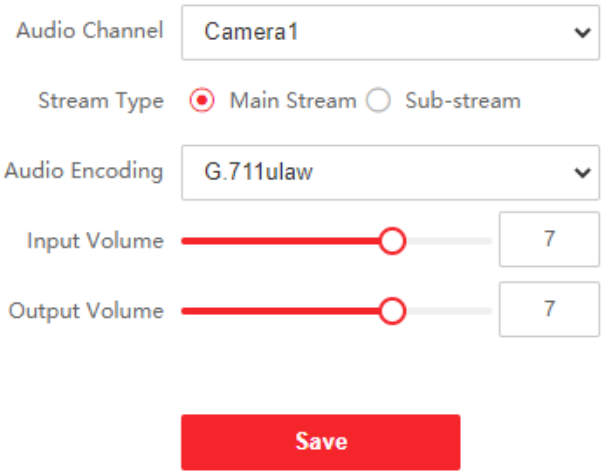

Рисунок 9-13 Настройки аудио

2. Настройте тип потока и тип кодирования аудио.

Аудиоканал

Выберите аудиоканал для настройки параметров звука.

Тип потока

Выберите тип потока: **Main Stream** («Основной поток) или **Substream** («Дополнительный поток).

Кодирование аудио

Устройство поддерживает 711ulaw и G.711alaw.

3. Отрегулируйте значения в полях **Input Volume** («Входная громкость») и **Output Volume** («Выходная громкость»).

Примечание

Доступный диапазон громкости: от 0 до 10.

4. Нажмите **Save** («Сохранить») для сохранения настроек.

9.4.5 Настройка экрана

Настройте параметры изображения, настройки подсветки и другие параметры в настройках отображения.

Шаги

1. Нажмите **Image → Display Settings** («Изображение → Настройки отображения») для перехода на соответствующую страницу.

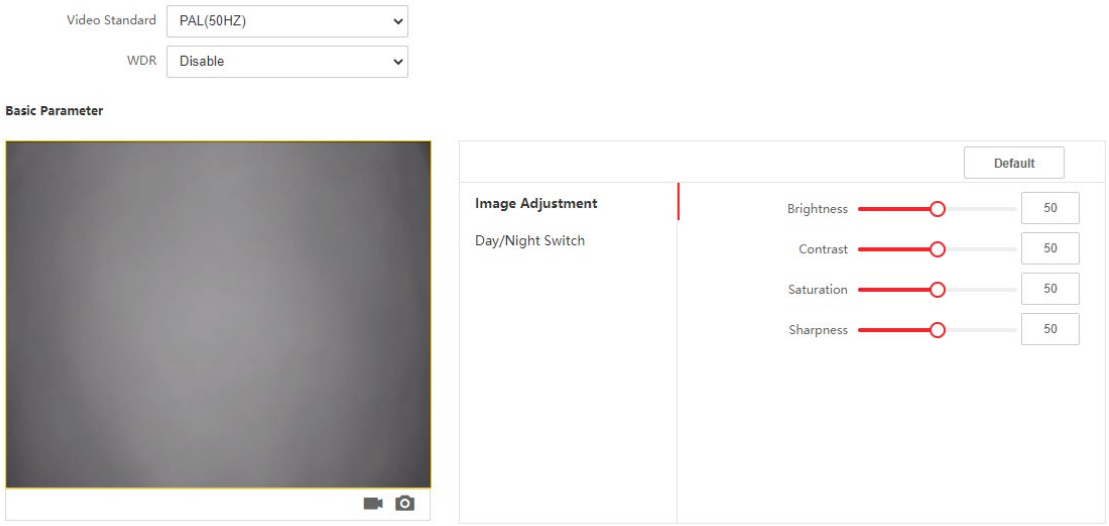

Рисунок 9-14 Настройка экрана

2. Выберите значение в поле **Format** («Формат»).
3. Установите параметры отображения.

WDR

Широкий динамический диапазон можно использовать при высокой контрастности светлой области и темной области сцены.

Яркость

Яркость изображения, значение находится в диапазоне от 1 до 100.

Контрастность

Контрастность изображения, значение находится в диапазоне от 1 до 100.

Насыщенность

Насыщенность изображения, значение находится в диапазоне от 1 до 100.

Резкость

Резкость изображения, значение находится в диапазоне от 1 до 100.

4. Нажмите **Day/Night Switch** («Переключение режима «День / ночь»») для установки параметров.

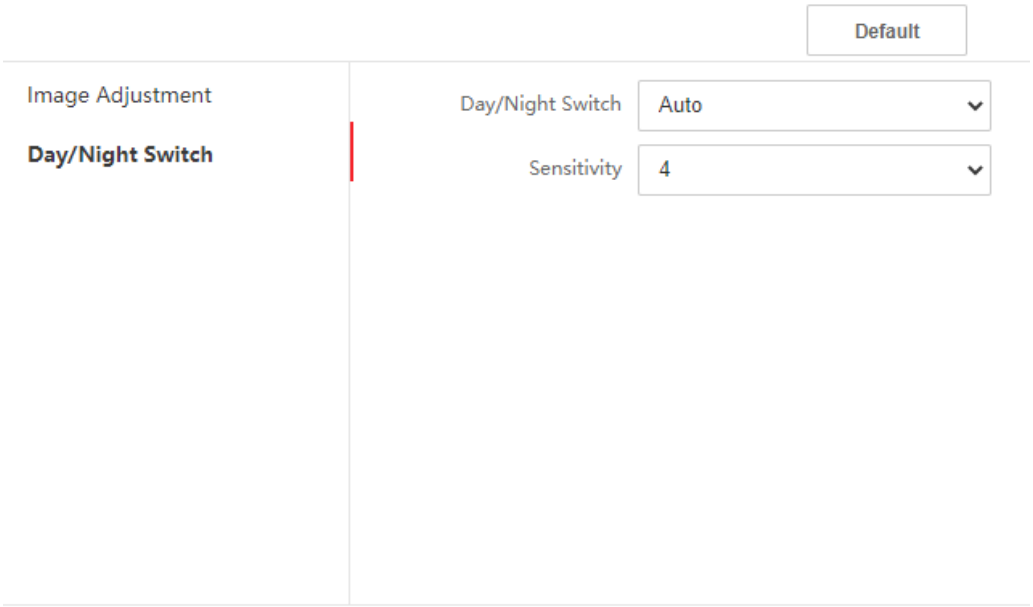

Рисунок 9-15 Переключение режима «День / ночь»

Автоматич.

Выберите для параметра **Day/Night Switch** («Переключение режима «День / ночь»») значение **Auto** («Автоматич.») и настройте **Sensitivity** («Чувствительность»). Устройство будет автоматически переключаться между дневным и ночным режимами в зависимости от окружающей обстановки.

День

Выберите для параметра **Day/Night Switch** («Переключение режима «День / ночь»») значение **Daytime** («День»). Устройство будет поддерживать дневной режим.

Ночь

Выберите для параметра **Day/Night Switch** («Переключение режима «День / ночь»») значение **Night** («Ночь»). Устройство будет поддерживать ночной режим.

Scheduled-Switch («Переключение по расписанию»)

Выберите для параметра **Day/Night Switch** («Переключение режима «День / ночь»») значение **Scheduled-Switch** («Переключение по расписанию») и настройте продолжительность. Устройство будет поддерживать дневной режим в течение заданного времени. И будет переключаться на ночной режим за исключением этого времени.

5. Нажмите **Save** («Сохранить») для включения настроек.

9.4.6 Безопасность карты

Нажмите **General → Card Security** («Общее → Безопасность карты»), чтобы перейти на страницу настроек.

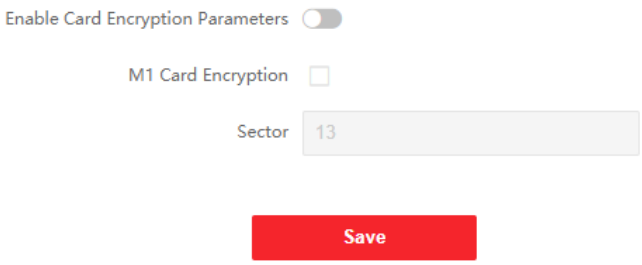

Рисунок 9-16 Безопасность карты

Перемещайте бегунок, чтобы включить параметры шифрования карты.

Нажмите **Save** («Сохранить») для включения настроек параметров.

9.4.7 Настройка домофона

Настройка № устройства

Укажите номер устройства, привязанные устройства смогут установить связь.

Шаги

1. Нажмите **Intercom → Device No.** («Домофон → № устройства») для перехода на страницу настроек.

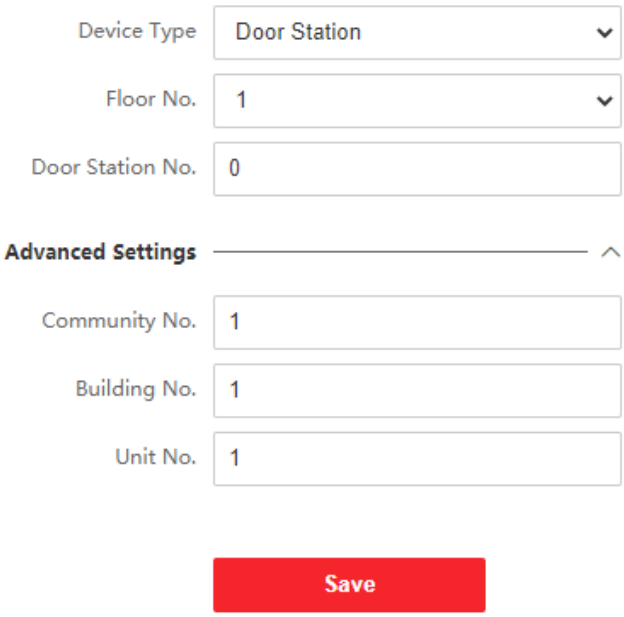

Рисунок 9-17 Настройки номера устройства

2. Выберите **Device type** («Тип устройства») из выпадающего списка и установите необходимую информацию.
3. Нажмите **Save** («Сохранить») для сохранения номера устройства.

Примечание

- Для вызывной панели (серии D или V) порядковый номер: 0.
- Для доп. вызывной панели (серии D или V) порядковый номер не может быть 0. Серийный номер должен быть в диапазоне от 1 до 99.
- Для каждой виллы или здания должна быть сконфигурирована как минимум одна вызывная панель (серии D или V), а также может быть установлена одна дополнительная вызывная панель (серии D или V).
- Для одной вызывной панели (серии D или V) можно настроить до 8 дополнительных вызывных панелей.

Сетевые настройки подключенных устройств

Шаги

1. Нажмите **Intercom** → **Session Settings** («Домофония → Настройки сеанса») для перехода на страницу настроек.

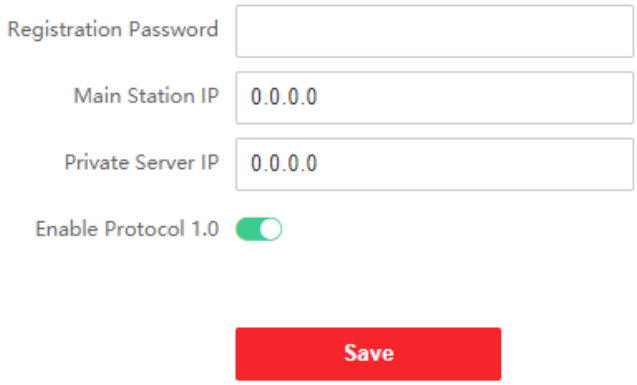

Рисунок 9-18 Настройки сеанса связи

2. Введите пароль регистрации.
3. Настройте **Main Station IP** («IP-адрес пульта консьержа / диспетчера») и **VideoIntercom Server IP** («IP-адрес сервера видеодомофона»).
4. Включите протокол 1.0.
5. Нажмите **Save** («Сохранить») для включения настроек.

Permission Password («Пароль доступа»)

Шаги

1. Нажмите **Intercom** → **Password Settings** («Домофон → Настройки пароля») для перехода на страницу настроек.

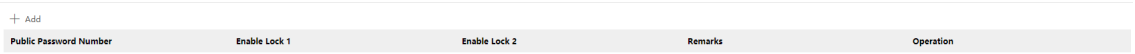

Рисунок 9-19 Настройки пароля

2. Для создания пароля нажмите **+Add** («+Добавить»).
   1) Создайте пароль.
   2) Поставьте галочку для выбора разрешения на разблокировку.
   3) Опционально. Введите примечания к паролю.
3. Нажмите **OK** для сохранения пароля.

Настройки вызова

Нажмите **Intercom → Call Settings** («Домофония → Настройки вызова») для перехода на соответствующую страницу.

Настройте параметры времени и нажмите **Save** («Сохранить»).

Примечание

- Для вызывной панели необходимо настроить максимальную продолжительность вызова и максимальную продолжительность сообщения.
- Максимальное время разговора: от 90 до 120 с, а максимальное время сообщения: от 30 до 60 с.

Настройки сигнала вызова

Нажмите **Intercom → Ringbacktone Settings** («Домофония → Настройки сигнала вызова») для перехода на страницу настроек.

Нажмите **+Add** («+Добавить»), чтобы выбрать файл мелодии звонка с локального ПК.

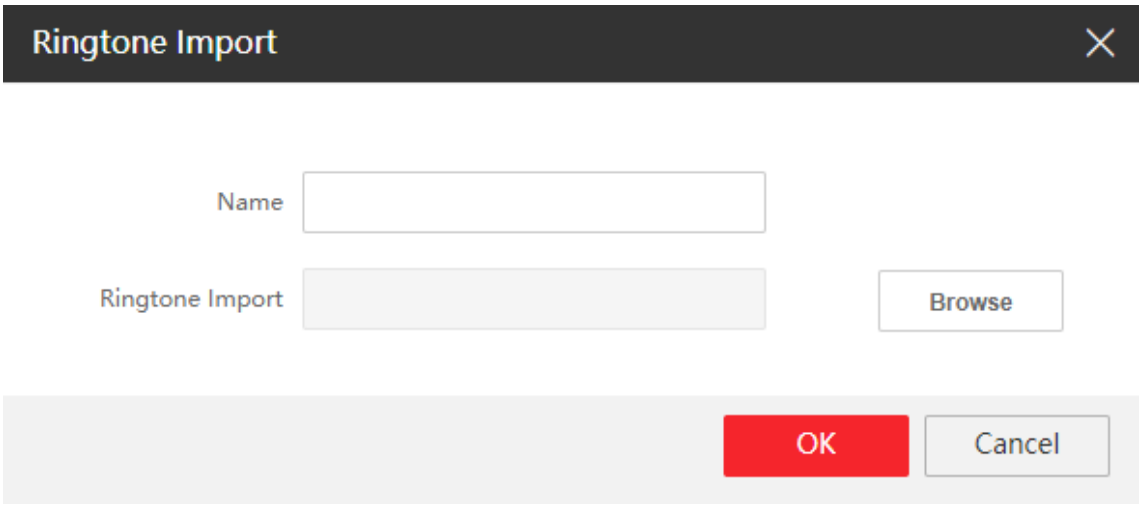

Рисунок 9-20 Настройки мелодии звонка

Примечание

Доступный формат аудио: WAV, AAC. Размер: менее 600 КБ. Частота дискретизации: 8000 Гц, моно.

Настройка привязки номеров

Шаги

1. Нажмите **Intercom** → **Number Settings** («Домофония → Настройки номера»), чтобы просмотреть номер, номер помещения и номер SIP.
2. Добавьте номер.
   1) Нажмите **Add** («Добавить»).
   2) Введите **Room No.** («Номер помещения») и **SIP**.
   3) Опционально. Нажмите **Add** («Добавить»), чтобы добавить SIP.
   4) Нажмите **OK**.
3. Опционально. Нажмите для редактирования номера.

9.4.8 Параметры контроля доступа

Параметры двери

Настройте параметры двери, привязанной к устройству.

Шаги

1. Нажмите **Access Control → Door Parameters** («Контроль доступа → Параметры двери»), чтобы перейти на страницу настроек.

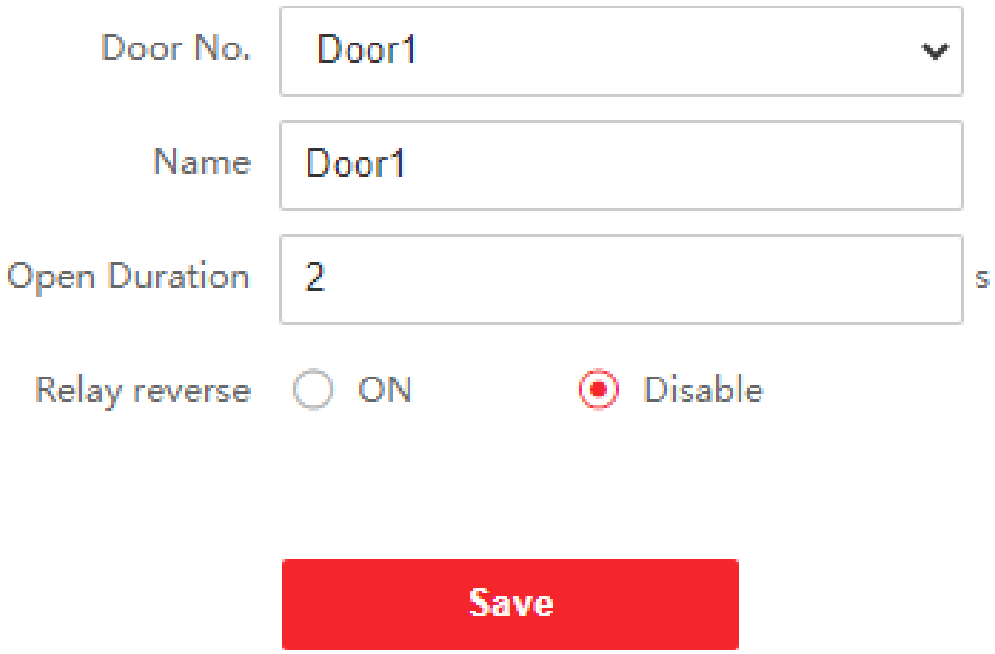

Рисунок 9-21 Параметры двери

2. Выберите **Door No.** («№ двери») и отредактируйте **Name** («Имя»).
3. Настройте **Open Duration** («Длительность открытого состояния»). Когда время открытого состояния превысит заданную длительность открытия, дверь снова будет заблокирована.
4. Выберите **Relay Reverse** («Обратное реле») и переключите **ON** («Вкл.») или **Disable** («Отключить»).
5. Нажмите **Save** («Сохранить») для включения настроек.

Лифты

Перед началом

Убедитесь, что вызывная панель находится в режиме основной вызывной панели. Только вызывная панель поддерживает функцию контроля лифта.

Шаги

1. Для входа на страницу настроек нажмите **Access Control → Elevator Control Parameter** («Контроль доступа → Параметры управления лифтом»).

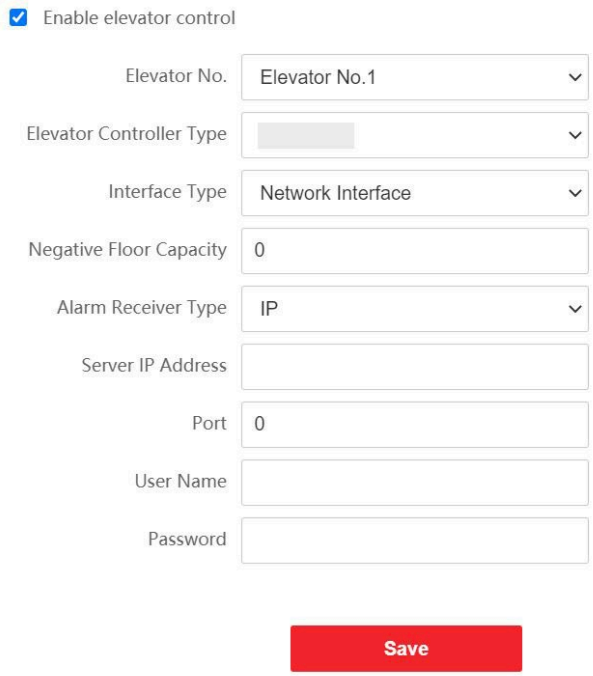

Рисунок 9-22 Управление лифтом

2. Активируйте функцию управления лифтом.
3. Выберите **Elevator No.** («№ лифта») и **Elevator controller type** («Тип контроллера лифта»).
4. Выберите **Interface Type** («Тип интерфейса»).

Примечание

Если для **Interface Type** («Тип интерфейса») выбран **RS-485**, необходимо ввести только **Negative Floor Capacity** («Количество минусовых этажей»).

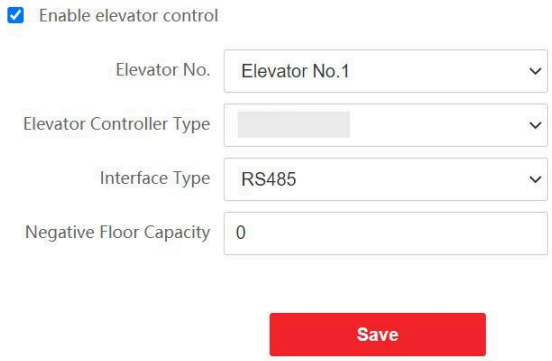

5. Введите **Negative Floor Capacity** («Количество минусовых этажей») и выберите **Alarm Receiver Type** («Тип центра тревог»).
6. Введите IP-адрес сервера контроллера лифта, номер порта, имя пользователя и пароль.
7. Нажмите **Save** («Сохранить») для включения настроек.

Примечание

- К одной вызывной панели можно подключить до 4 контроллеров лифтов.
- Может быть добавлено до 10 подземных этажей.
- Убедитесь, что типы интерфейсов контроллеров лифта, которые подключены к одной и той же вызывной панели, совместимы.

Настройка RS-485

Установите рабочий режим подключенного устройства.

Шаги

1. Нажмите **Access Control** → **RS-485** («Контроль доступа → RS-485») для входа на страницу настроек.

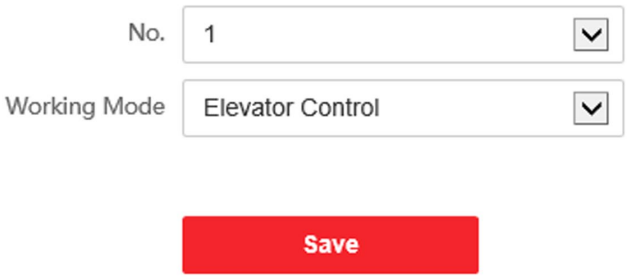

Рисунок 9-23 Настройки RS-485

2. Выберите номер.
3. Выберите рабочий режим.
4. Нажмите **Save** («Сохранить») для включения настроек.

9.4.9 Интеллектуальные настройки

Настройки биометрии

Настройте необходимые параметры распознавания лиц и отпечатков пальцев.

Шаги

1. Нажмите **Smart** («Интеллектуальный режим») для перехода на страницу настроек.
2. Для изменения дополнительных параметров захвата лица включите детекцию подлинности биометрических данных лица (антиспуфинг).

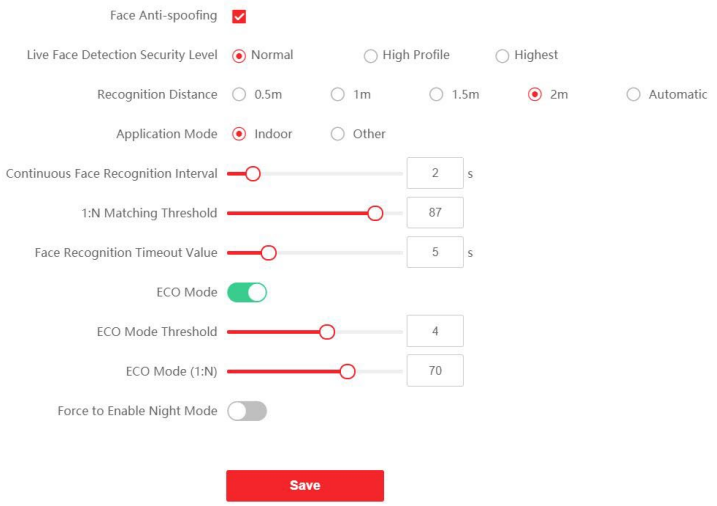

Рисунок 9-24 Интеллектуальные настройки

Таблица 9-1 Дополнительные параметры захвата лица

Параметр	Описание
Детекция подлинности биометрических данных лица (антиспуфинг)	Включение детекции подлинности биометрических данных лица (антиспуфинг) для распознавания лиц.
Уровень безопасности «Детекция лиц в режиме реального времени»	После включения функции антиспуфинга можно установить надлежащий уровень безопасности при выполнении аутентификации лица в режиме реального времени.
Дальность распознавания	Задание допустимого расстояния между пользователем и камерой при аутентификации.
Режим работы	Режим **Indoor** («Внутри помещения») или **Others** («Другое») в соответствии со средой установки.
Интервал распознавания лиц	Временной интервал между двумя циклами распознавания лиц при непрерывной работе. **Примечание** Можно ввести число от 1 до 10.

Параметр	Описание
1:N Matching Threshold («Пороговое значение для сопоставления 1:N»)	Настройте пороговое значение совпадения при аутентификации в режиме сопоставления 1:N. Чем больше данное значение, тем меньше вероятность ложных совпадений и тем больше вероятность отклонений ложных совпадений. **Примечание** Можно ввести число от 1 до 99.
Лимит времени при распознавании лиц	Если время распознавания лица превысит заданное значение, распознавание будет определено как операция с превышенным временем ожидания. **Примечание** Введите число от 1 до 20.

Настройка ECO

После включения ЭКО-режима устройство будет использовать ИК-подсветку для аутентификации лиц в условиях низкой освещенности или в темноте. Также можно установить порог режима ECO, режим ECO (1:N).

ECO Threshold («Пороговое значение ЭКО-режима»)

Настройте пороговое значение для ЭКО-режима при его включении. Чем больше значение, тем быстрее устройство переключается в ЭКО-режим.

Режим ECO (1:N)

Настройте пороговое значение совпадения при аутентификации в ЭКО-режиме 1:N. Чем больше данное значение, тем меньше вероятность ложных совпадений и тем больше вероятность отклонений ложных совпадений.

Примечание

Можно ввести число от 1 до 100.

Принудительное включение ночного режима

Если в среде установки недостаточное освещение, можно переключиться на ночной режим. Нажмите **Upload** («Загрузить») для выбора изображения сотрудника из папки на локальном ПК и загрузки в клиент.

3. Нажмите **Save** («Сохранить») для включения настроек.

Настройка области

Нажмите **VCA Configuration** → **Area Configuration** («Настройка параметров VCA → Настройка области») для входа на страницу настроек.



Рисунок 9-25 Настройка области

Переместите рамку или введите значение параметров, чтобы настроить размер области распознавания.

9.4.10 Настройки темы

Настройка рекламы на главной странице устройства.

Шаги

1. Для входа на страницу настроек нажмите **Configuration** → **Theme** («Настройка → Тема»).

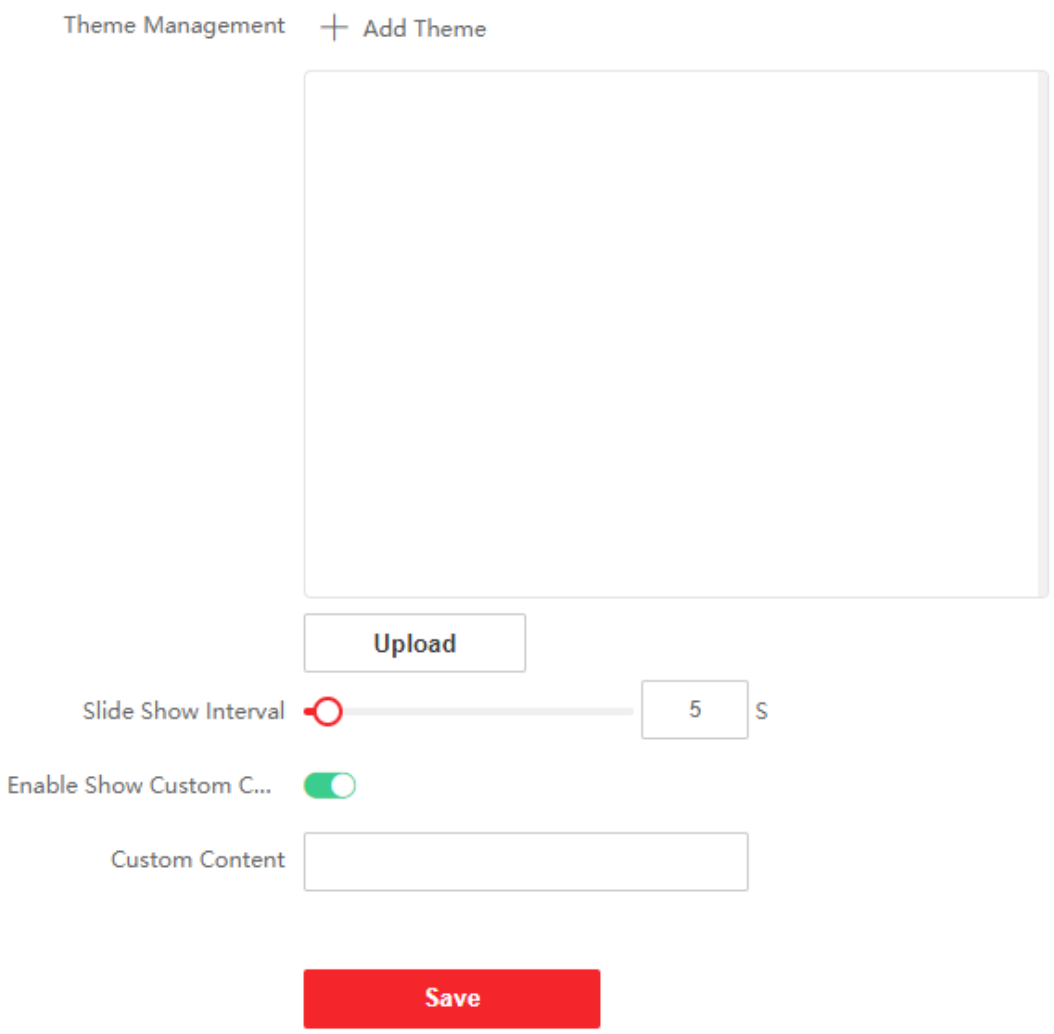

Рисунок 9-26 Настройки темы

2. Поставьте галочку для включения функции сохранения экрана.
3. Установите рекламу.
   1) Нажмите **+Add Theme** («+Добавить тему»).
   2) Создайте название темы и выберите в качестве рекламного материала изображение или видео.
   3) Нажмите **Save** («Сохранить»).
4. Нажмите **+**, чтобы выбрать изображение из локальной сети в качестве материала, который будет воспроизводиться в режиме ожидания, и нажмите **Upload** («Загрузить»).
5. Настройте расписание воспроизведения.
   1) Выберите тему и переместите временной интервал для воспроизведения на временной шкале.

2) Опционально. Нажмите на нарисованную область, чтобы отредактировать время вручную.
3) Нажмите **Delete** («Удалить»), чтобы удалить выделенную область. Нажмите **Delete All** («Удалить все»), чтобы удалить все выделенные области.

6. Настройте **Slide Show Interval** («Интервал показа слайдов»).
   Переместите курсор мыши или введите число, чтобы установить интервала показа слайдов. Изображения будут меняться в соответствии с интервалом.
7. Опционально. Включите отображение и редактирование пользовательской информации.
   Пользовательская информация отображается на главной странице устройства.
8. Нажмите **Save** («Сохранить»).

Раздел 10 Удаленная настройка с помощью клиентского ПО

Настроить систему видеодомофонии и управлять продуктами видеодомофонии, включая видеодомофон, вызывную панель и пульт консьержа / диспетчера, можно с помощью клиентского ПО iVMS-4200.

10.1 Изменение параметров сети

Перед началом

Перед удаленной настройкой устройства убедитесь, что оно активировано.

Шаги

1. На странице управления устройством нажмите **Online Device** («Онлайн устройство»).
2. Нажмите , чтобы открыть страницу настройки сетевых параметров.
3. Отредактируйте IP-адрес устройства, маску подсети, шлюз по умолчанию и т. д.
4. Введите пароль активации устройства.
5. Нажмите **Save** («Сохранить») для включения настроек.

Примечание

IP-адрес устройства и IP-адрес локального компьютера должны находиться в одном сегменте сети.

10.2 Добавление устройства

Добавление устройств осуществляется следующими способами: добавление устройства в режиме онлайн, добавление устройства по IP-адресу, добавление устройства по IP-сегменту, пакетное добавление устройства и добавление устройства через EHome.

10.2.1 Добавление устройства онлайн

Шаги

1. Нажмите **Online Device** («Онлайн устройство»).
2. В области онлайн устройств выберите активированное онлайн устройство или нажмите клавиши **Shift** или **Ctrl** для выбора нескольких активированных онлайн устройств.
3. Нажмите **Add** («Добавить»).

4. Введите **Name** («Название»), **User Name** («Имя пользователя»), **Password** («Пароль») и нажмите **Add** («Добавить»).

Примечание

- Только после добавления домофона в клиентское ПО можно удаленно настраивать видеодомофон.
- Только онлайн устройства с одинаковым именем пользователя и паролем активации могут поддерживать пакетную активацию.

После добавления устройства информация о нем появится в области списка устройств.

10.2.2 Добавление устройства по IP-адресу

Шаги

1. В области списка устройств нажмите **Add** («Добавить»), чтобы открыть диалоговое окно добавления устройства.
2. Выберите режим добавления: **IP/Domain Name** («IP-адрес / доменное имя»).
3. Введите соответствующую информацию об устройстве: **Name** («Название»), **Address** («Адрес»), **User Name** («Имя пользователя») и **Password** («Пароль»).
4. Нажмите **Add** («Добавить»).

10.2.3 Добавление устройства по сегменту IP-адресов

Шаги

1. В области списка устройств нажмите **Add** («Добавить»), чтобы открыть диалоговое окно добавления устройства.
2. Выберите метод добавления через IP-сегмент и введите соответствующую информацию: **Starting IP Address** («Начальный сегмент IP-адреса»), **Ending IP Address** («Конечный IP-адрес»), **Port No.** («№ порта»), **User Name** («Имя пользователя») и **Password** («Пароль»).
3. Нажмите **Add** («Добавить»).
   После добавления информация об устройстве будет отображена в области списка устройств.

10.2.4 Пакетное добавление устройств

Шаги

1. В области списка устройств нажмите **Add** («Добавить»), чтобы открыть диалоговое окно добавления устройства.
2. Для режима добавления выберите **Import in Batch** («Импорт в пакетном режиме»).
3. Нажмите **Export Template** («Скачать шаблон») и введите параметры устройства, которые необходимо импортировать в соответствии с шаблоном.

4. Выберите файл и нажмите **Add** («Добавить») для импорта.

Примечание

Формат файла импорта в пакетном режиме — .csv.

10.2.5 Добавление устройства через EHome

Шаги

1. В области списка устройств нажмите **Add** («Добавить»), чтобы открыть диалоговое окно добавления устройства.
2. Выберите режим добавления EHome.
3. Введите соответствующую информацию об устройстве: **Name** («Название»), **Device Account** («Учетная запись устройства») и **ISUP login key** («Пароль для входа в систему ISUP»).
4. Нажмите **Add** («Добавить»).

10.3 Локальная настройка с помощью клиентского ПО

Нажмите **Maintenance and Management** → **System Settings** → **Access Control and Video Intercom** («Техническое обслуживание и управление → Системные настройки → Контроль доступа и видеодомофония») и установите мелодию входящего звонка, время ожидания звонка, максимальную продолжительность разговора по видеодомофону и максимальную продолжительность разговора с устройством контроля доступа.

Примечание

- Нажмите на значок динамика, чтобы прослушать тестовую мелодию.
- Импортируемая мелодия должна быть в формате wav.
- Время ожидания звонка: максимальное время, в течение которого клиентское ПО может совершать звонок, если никто не отвечает на вызов с вызывной панели или видеодомофона. Время ожидания звонка варьируется от 15 до 60 с.
- Максимальная продолжительность разговора по видеодомофону составляет от 120 до 600 с. После превышения максимальной продолжительности разговора вызов автоматически завершится.
- Максимальная продолжительность разговора по вызывной панели составляет от 90 до 120 с. После превышения максимальной продолжительности разговора вызов завершится автоматически.

10.4 Управление устройством

На странице управления устройствами можно добавить устройство, изменить его, удалить, выполнить удаленную настройку и т. д. Конкретный метод аналогичен настройке через веб-интерфейс. Подробная информация представлена в руководстве пользователя клиентского ПО iVMS-4200.

Примечание

- При добавлении устройства кодирования сторонней вызывной панели клиент поддерживает только управление информацией об устройстве и не поддерживает предварительный просмотр. Стороннее устройство кодирования должно использоваться совместно с настенным экраном.
- Клиент может добавить до 256 вызывных панелей (включая модуль вызывной панели и домофон).

10.5 Просмотр в режиме реального времени

10.6 Настройка организационной структуры

10.6.1 Добавление организации

Шаги

1. На главной странице клиента нажмите **User Management** («Управление пользователем») для входа на страницу настроек.
2. Нажмите **Add** («Добавить»), введите имя организации для добавления организации.

10.6.2 Изменение и удаление организации

- Вы можете выбрать добавленную организацию и нажать для изменения ее имени.
- Можно выбрать организацию и нажать **X** для ее удаления.

Примечание

- Организация не может быть удалена, если ранее добавлены сотрудники.
- Если удалить организацию верхнего уровня, организации нижнего уровня тоже будут удалены.

10.7 Управление сотрудниками / посетителями

Можно добавлять, редактировать, импортировать и экспортировать информацию о сотруднике / посетителе.

10.7.1 Добавление сотрудника / посетителя

Шаги

1. На главной странице клиента нажмите кнопку **Person Management** («Управление сотрудниками / посетителями»), чтобы перейти на страницу настройки информации.
2. Выберите организацию в списке организаций и нажмите кнопку **Add** («Добавить») на панели **Person** («Пользователь») для появления всплывающего окна добавления пользователя.

Примечание

Person No. («№ пользователя») будет сгенерирован автоматически и не может быть изменен.

3. Укажите основную информацию о сотруднике.
   1) Введите основную информацию: имя, телефон, срок действия и адрес электронной почты.

Примечание

Допускается до 15 символов для имени сотрудника / посетителя.

   2) Нажмите **Add face** («Добавить изображение лица») для загрузки фото.

Примечание

Изображение должно быть в формате *.jpg.

Загрузка

Фото	Нажмите **Take Photo** («Сделать фото») и передвиньте ползунок, чтобы включить проверку устройства. После успешной инициализации устройства для сбора изображений лиц можно сделать фото.
Удаленный сбор	Нажмите **Remote Collection** («Удаленный сбор»), выберите устройство сбора, нажмите на фото, чтобы получить фотографию, и нажмите **OK** для завершения сбора.

4. Выдайте карту пользователю.
   1) Нажмите **Credential → Card** («Учетные данные → Карта»).
   2) Нажмите **+**, чтобы открыть диалоговое окно добавления карты, для **Card Type** («Тип карты») выберите **Normal Card** («Обычная карта») и введите номер карты.
   3) Нажмите **Read** («Считать»), и карта (карты) будет выдана данному сотруднику / посетителю.
5. Добавление разрешений на использование отпечатков пальцев для данного сотрудника / посетителя.
   1) Нажмите **Credential → Fingerprint** («Учетные данные → Отпечатки пальцев»).
   2) Выберите **Collection Mode** («Режим считывания») и **Collection Recorder** («Считыватель»).
   3) Нажмите **Start to Scan** («Начать считывание»), чтобы добавить отпечаток пальца.
   4) Нажмите **Add** («Добавить») для сохранения отпечатков пальцев.

Примечание

Только некоторые модели устройств поддерживают функцию отпечатков пальцев, обратитесь к конкретному продукту.

6. Нажмите **Access Control** («Управление доступом») и проверьте разрешения на управление доступом, которые необходимо настроить.
7. Привязанное устройство
   1) Нажмите **Resident Information** («Информация о жильце») и выберите устройство, которое необходимо привязать.
   2) Введите номер этажа и номер помещения.
8. Нажмите **Save** («Сохранить») для включения настроек.

10.7.2 Изменение и удаление сотрудников / посетителей

Шаги

1. Выберите пользователя и нажмите **Edit** («Редактировать») для открытия окна редактирования информации пользователя.
2. Измените информацию о сотруднике / посетителе во всплывающем окне и нажмите **OK** для сохранения настроек.
3. Выберите сотрудника в организации и нажмите **Delete** («Удалить»), чтобы удалить его.
4. Выберите сотрудника в организации, нажмите **Change Organization** («Изменить организацию»), найдите или выберите организацию, в которую необходимо переместить, и нажмите кнопку **OK** для завершения изменения организации.

10.7.3 Импорт и экспорт информации о сотруднике / посетителе

Импорт информации о сотруднике / посетителе

Шаги

1. На странице управления сотрудником / посетителем нажмите кнопку **Import** («Импорт»).
2. Во всплывающем диалоговом окне нажмите **...** и выберите CVS-файл для импорта.
3. Нажмите **OK**, и система отобразит результаты импорта.
4. Для завершения импорта нажмите **Close** («Закрыть»).

Примечание

- Нажмите **Download Template for Importing Person** («Скачать шаблон для импорта сотрудника / посетителя»), чтобы скачать шаблон.
- Шаблон импорта содержит следующую информацию: ФИО, код подразделения, тип сертификата, номер сертификата, номер телефона и адрес.
- Количество сотрудников в одном импорте не может превышать 5000.
- Если № импортируемого сотрудника уже существует в базе данных клиента, то система автоматически заменит исходную информацию о нем.

Экспорт информации о сотруднике / посетителе

Шаги

1. На странице управления сотрудником / посетителем нажмите кнопку **Export** («Экспорт»).
2. Выберите **Person Information** («Информация о сотруднике / посетителе») или **Face Picture** («Изображение лица»).

Примечание

Нажмите соответствующее поле, чтобы выбрать информацию для экспорта.

3. Нажмите **Export** («Экспорт»), выберите путь сохранения экспортируемого файла и нажмите кнопку **Save** («Сохранить»).
   Вся информация о сотруднике / посетителе будет экспортирована в указанное место.

10.7.4 Получение информации о сотруднике / посетителе

Шаги

1. На странице управления сотрудником / посетителем нажмите **Get Person Information** («Получить информацию о сотруднике / посетителе»).
2. Выберите устройство (устройства) для получения информации.

3. Нажмите **Get** («Получить»), и информация о сотруднике / посетителе будет импортирована в клиентское ПО.

Примечание

Устройства, добавленные с использованием режима соединения COM или ISUP, не поддерживают функцию получения информации.

10.7.5 Выдача карт в пакетном режиме

Шаги

1. На странице управления сотрудником / посетителем нажмите кнопку **Batch Issue Cards** («Выпуск карт в пакетном режиме»).
2. Нажмите **Settings** («Настройки»), чтобы задать параметры выпуска карт.
   – Если для режима выпуска карт выбрать значение **Local** («Локальный»), то необходимо установить **Card Issuer** («Эмитент карт»), **Card Type** («Тип карты») и **Card No.** («Номер карты»), включить **Buzzer** («Бипер») и **M1 Card Encryption** («Шифрование карты M1») и нажать кнопку **OK**.
   – Если для режима выпуска карт выбрать значение **Remote** («Удаленный»), выберите устройство, выпускающее карту, и нажмите кнопку **OK** для выпуска карты.

10.7.6 Настройки разрешений

Добавление разрешений

Шаги

1. На главной странице клиента нажмите **Access Control** → **Access Group** («Контроль доступа → Группа доступа») для входа на страницу настроек.
2. Нажмите кнопку **Add** («Добавить») для появления всплывающего окна добавления.
3. Настройте параметры.
   1) Введите имя разрешения в поле **Name** («Имя»).
   2) Выберите **Schedule Template** («Шаблон расписания»).
   3) Отметьте пользователей как **Selected** («Выбранные») в соответствии с задачами проекта.
   4) Отметьте устройства как **Selected** («Выбранные») в соответствии с задачами проекта.
4. Нажмите **Save** («Сохранить»).
5. Выберите разрешение и нажмите **Apply All to Device** («Применить все к устройству»). Статус разрешения изменится на **Applied** («Применено»).
6. Опционально. Нажмите **Applying Status** («Состояние применения») для проверки подробной информации.

Изменение / удаление разрешений

На странице настроек разрешений нажмите для редактирования параметров разрешений.

Выберите одно или несколько разрешений, нажмите **Delete** («Удалить») для их удаления.

10.8 Настройки видеодомофона

10.8.1 Видеодомофон

С помощью видеодомофона можно вызывать жильцов, а жильцы в свою очередь могут вызывать клиентское ПО. Вызывная панель также может вызывать клиентское ПО.

Шаги

1. На главной странице нажмите **Access Control** → **Video Intercom** → **Video Intercom** («Контроль доступа → Видеодомофон → Видеодомофон»), чтобы перейти на страницу видеодомофона.
2. Выберите организацию из списка, и в списке жильцов справа отобразится информация о жильцах данной организации.
3. Выберите жильца из списка и нажмите для его вызова.
4. При вызове клиентского ПО с видеодомофона можно нажать кнопку **Answer** («Ответить») или **Hang Up** («Положить трубку»).

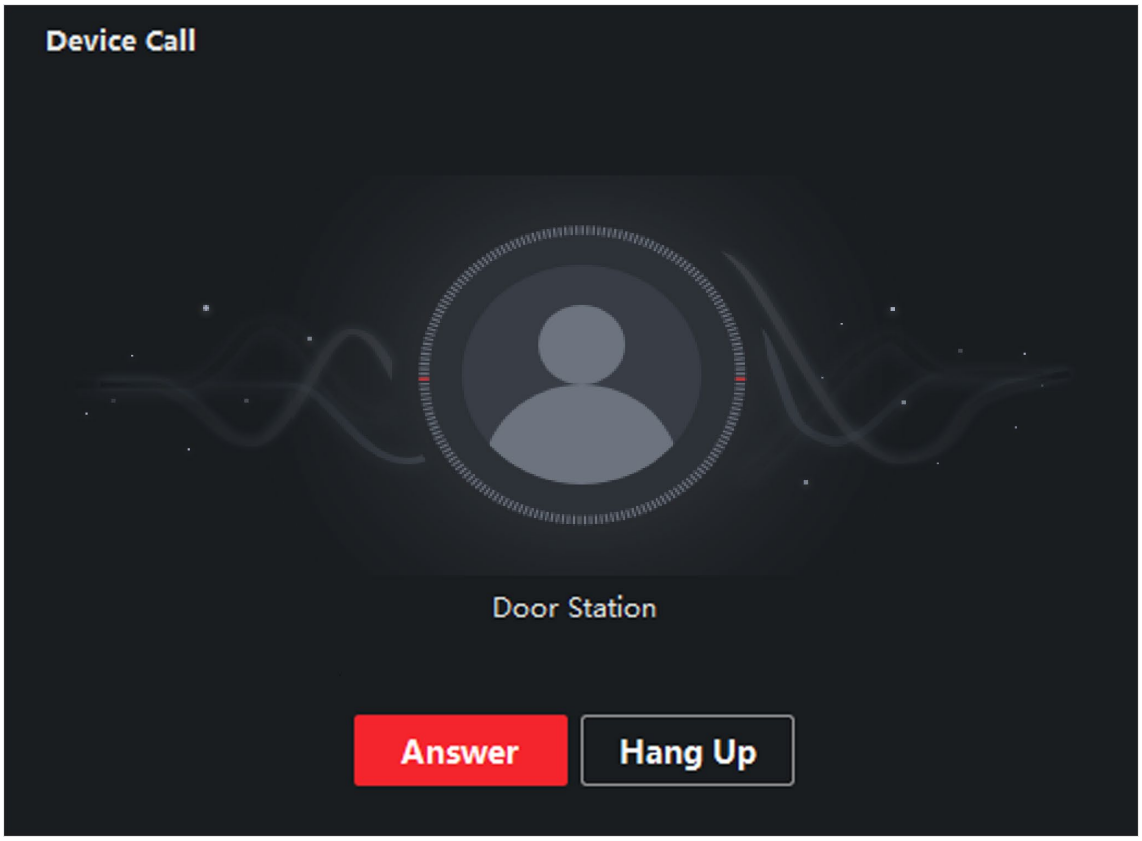

Рисунок 10-1 Ответ на звонок

5. После подключения вызова устройство перейдет на страницу диалога.

Регулировка громкости	Нажмите для регулировки громкости микрофона. Нажмите для регулировки громкости микрофона.
Повесить трубку	Нажмите **Hang Up** («Повесить трубку») для отклонения звонка.
Удаленное открытие двери	Если видеодомофон подключен к вызывной панели, нажмите , чтобы открыть дверь, привязанную к вызывной панели.

Примечание

- Одно устройство видеодомофонии может подключаться только к одному клиентскому программному обеспечению.
- Максимальная продолжительность звонка может быть установлена в диапазоне от 15 до 60 с.
- Максимальная продолжительность разговора между клиентским ПО и видеодомофоном может быть установлена в диапазоне от 120 до 600 с.

10.8.2 Поиск информации видеодомофонии

Поиск записей журнала вызовов

Шаги

1. На странице видеодомофонии нажмите **Access Control** → **Video Intercom** → **Call Log** («Управление доступом → Видеодомофон → Журнал вызовов») для входа на страницу.
2. Задайте условия поиска.

   Состояние вызова

   Можно выбрать состояние вызова: набран, принят или пропущен.

   Тип устройства

   Выберите тип устройства: видеодомофон, вызывная панель, внешняя вызывная панель или аналоговый видеодомофон.

   Время

   Укажите начало и окончание периода времени для поиска записей журнала.
3. Нажмите **Search** («Поиск»).
4. Опционально. После завершения поиска можно сбросить настройки или экспортировать уведомление.

Сброс настроек	Нажмите **Reset** («Сбросить») для сброса условий поиска.
Экспорт результатов поиска	Нажмите **Export** («Экспорт»), чтобы экспортировать результаты поиска на ПК.

Поиск примечания

Шаги

1. На странице видеодомофона нажмите **Access Control** → **Video Intercom** → **Notice** («Контроль доступа → Видеодомофон → Уведомление»), чтобы войти на страницу.
2. Задайте условия поиска.

   Тип информации

   Установите необходимый тип информации: вся, реклама, информация о собственности, информация о тревоге или уведомление.

   Время

   Укажите начало и окончание периода времени для поиска записей журнала.
3. Нажмите **Save** («Сохранить»).
4. Опционально. После завершения поиска можно сбросить настройки или экспортировать уведомление.

Сброс настроек	Нажмите **Reset** («Сбросить») для сброса всех настроенных условий поиска.
Экспорт результатов поиска	Нажмите **Export** («Экспорт») для экспорта примечаний на ПК.

10.8.3 Загрузка информации о постановке на охрану

Шаги

1. В правом верхнем углу страницы меню клиентского ПО нажмите → **Tool** → **Device Arming Control** («Инструмент → Управление постановкой на охрану»), чтобы перейти на соответствующую страницу.
2. Переместите ползунок для настройки состояния постановки устройства на охрану.

Предостережение

- При добавлении устройства в клиентское ПО клиентское ПО автоматически устанавливает соединение для постановки на охрану, и устройство автоматически переходит в состояние постановки на охрану.
- Поддерживается подключение только к 1 каналу для постановки на охрану. Если устройство добавлено в клиентское ПО А и автоматическая постановка на охрану прошла успешно, то при добавлении устройства в клиентское ПО В соединение для постановки на охрану установить не удастся. Информация о тревоге будет загружена только в клиентское ПО А.

Примечание

- После постановки на охрану при возникновении тревоги информация о тревоге может быть автоматически загружена в клиентское ПО.
- После постановки на охрану можно просматривать записи о тревогах на странице событий тревог.
- Устройство по умолчанию автоматически переходит в состояние постановки на охрану при добавлении в клиентское ПО.

2. Опционально. Нажмите **Arm All** («Поставить на охрану все») или **Disarm All** («Снять с охраны все») для постановки или снятия с охраны устройств.


FLOW