IP-камера F-IP-4448CHSZ42/LW

ПАСПОРТ ИЗДЕЛИЯ



NEOView

DarkViewer 2.0

IP-камера F-IP-4448CHSZ42/LW является 4 Мп 42× скоростной купольной IP-камерой с 1/1.8” Progressive Scan CMOS. Благодаря объективу с 42 × оптическим зумом камера обеспечивает высокую детализацию обширных областей. Эта серия камер может применяться для получения изображений высокой четкости в различных местах, таких как реки, леса, дороги, железные дороги, аэропорты, порты, площади, парки, туристические места, станции, места проведения мероприятий и т. д.

- 1/1.8” Progressive Scan CMOS
- Высокое качество изображения с разрешением 4 Мп
- Отличные рабочие характеристики при низкой освещенности
- Четкое изображение при яркой задней засветке благодаря технологии 150 дБ AWDR
- 42 × оптический зум и 16 × цифровой зум обеспечивают высокую детализацию обширных областей
- Широкий обзор в ночное время суток благодаря ИК-подсветке дальностью до 400 м
- Защита от влаги и пыли (IP67), антивандальная защита (IK10) за исключением стеклянных деталей
- Функция захвата изображений лиц для обнаружения, захвата, анализа и отбора лиц в движении
- Поддержка распознавания ТС
- Интеллектуальная коррекция поворота и наклона
- Встроенный слот для microSD / SDHC / SDXC: есть, до 256 ГБ
- Встроенный микрофон: нет

▪ Спецификации

Камера	
Матрица	1/1.8” Progressive Scan CMOS
Чувствительность	Цвет: 0.001 лк @ (F1.2, AGC вкл), ч/б: 0.0005 лк @ (F1.2, AGC вкл.), 0 лк с ИК-подсветкой
Скорость электронного затвора	От 1/1 до 1/30,000 с
Медленный затвор	Есть
Режим «День / ночь»	ИК-фильтр
Зум	42 x оптич. зум; 16 x цифровой зум
Максимальное разрешение	2688 × 1520
Объектив	
Фокусировка	Автоматич., полуавтоматич., ручн., быстрая фокусировка
Фокусное расстояние	От 6.0 до 252 мм
Скорость зумирования	Приблиз. 4.5 с
Угол обзора	По горизонтали: от 56.6 до 1.7°, по вертикали: от 33.7 до 0.9°, по диагонали: от 63.4 до 1.9°
Апертура	Макс. F1.2
Подсветка	
Тип подсветки	ИК-подсветка
Дальность подсветки	Дальность ИК-подсветки до 400 м
Интеллектуальная подсветка	Есть
PTZ	
Поворот	360°
Наклон	От -20 до +90° (автоповорот), коррекция поворота и наклона
Скорость поворота	Скорость поворота: настраиваемая, от 0.1 до 210 °/с, по предустановке: 280°/с
Скорость наклона	Скорость наклона: настраиваемая, от 0.1 до 150 °/с; по предустановке 250 °/с
Пропорциональное панорамирование	Есть
Предустановки	300
Патрулирование	8 патрулей, до 32 предустановок в каждом
Шаблоны	4 шаблона, не менее 10 минут записи на каждый
Память позиции при выключении	Есть
Действия при простое	Предустановка / шаблоны / патрулирование / автоматическое сканирование / вертикальное сканирование / случайное сканирование / сканирование кадра / панорамное сканирование
3D позиционирование	Есть
Отображение PTZ-позиции	Есть
Стоп-кадр при переходе на предустановку	Есть
Задачи по расписанию	Предустановка / шаблоны / патрулирование / автоматическое сканирование / вертикальное сканирование / случайное сканирование / сканирование кадра / панорамное сканирование / перезагрузка / инициализация / вывод на дополнительный экран

Видео	
Основной поток	50 Гц: 50 к/с (2688 × 1520, 2560 × 1440), 100 к/с (1920 × 1080, 1280 × 960, 1280 × 720); 60 Гц: 60 к/с (2688 × 1520, 2560 × 1440), 120 к/с (1920 × 1080, 1280 × 960, 1280 × 720) * Высокая частота кадров доступна только в режиме мониторинга.
Дополнительный поток	50 Гц: 25 к/с (704 × 576, 640 × 480, 352 × 288) 60 Гц: 30 к/с (704 × 480, 640 × 480, 352 × 240)
Третий поток	50 Гц: 25 к/с (1920 × 1080, 1280 × 960, 1280 × 720, 704 × 576, 640 × 480, 352 × 288) 60 Гц: 30 к/с (1920 × 1080, 1280 × 960, 1280 × 720, 704 × 480, 640 × 480, 352 × 240)
Видеосжатие	Основной поток: H.265+ / H.265 / H.264+ / H.264 Дополнительный поток: H.265 / H.264 / MJPEG Третий поток: H.265 / H.264 / MJPEG
Битрейт видео	От 32 до 16384 Кбит/с
Профиль H.264	Baseline Profile / Main Profile / High Profile
Профиль H.265	Main Profile
SVC	Кодирование H.264 и H.265
Область интереса (ROI)	8 фиксированных областей для каждого потока
Обрезка изображения	Нет
Аудио	
Аудиосжатие	G.711alaw, G.711ulaw, G.722.1, G.726, MP2L2, PCM
Битрейт аудио	64 Кбит/с (G.711)/16 Кбит/с (G.722.1)/16 Кбит/с (G.726)/от 32 до 192 Кбит/с (MP2L2)
Частота дискретизации	MP2L2: 16 кГц, 32 кГц, 48 кГц, AAC-LC: 16 кГц, 32 кГц, 48 кГц, PCM: 8 кГц, 16 кГц, 32 кГц, 48 кГц, MP3: 8 кГц, 16 кГц, 32 кГц, 48 кГц
Фильтрация шумов окружающей среды	Есть
Сеть	
Плавная потоковая передача	Есть
Сетевое хранение	NAS (NFS, SMB / CIFS), ANR
Протоколы	IPv4/IPv6, HTTP, HTTPS, 802.1x, Qos, FTP, SMTP, UPnP, SNMP, DNS, DDNS, NTP, RTSP, RTCP, RTP, TCP/IP, DHCP, PPPoE, UDP, IGMP, ICMP, Bonjour
ONVIF	ONVIF (Profile S, Profile G, Profile T, Profile M)
Одновременный просмотр в режиме реального времени	До 20 каналов
Пользователь / хост	До 32 пользователей. 3 уровня: администратор, оператор и пользователь
Безопасность	Защита паролем, сложный пароль, шифрование HTTPS, аутентификация 802.1X (EAP-TLS, EAP-LEAP, EAP-MD5), водяные знаки, фильтрация IP-адресов, базовая и дайджест-аутентификация для HTTP / HTTPS, WSSE и дайджест-аутентификация для ONVIF, RTP / RTSP через HTTPS, настройки управления временем ожидания, журнал проверки безопасности, TLS 1.3, аутентификация хоста (MAC-адрес), сертификация TPM 2.0 (FIPS 140-2 уровень 2)
Веб-интерфейс	IE11, Chrome 57.0+, Firefox 52.0+, Safari 11+

Изображение	
Переключение параметров изображения	Есть
Настройки изображения	Насыщенность, яркость, контрастность, резкость и баланс белого настраиваются через клиентское ПО или веб-интерфейс
Широкий динамический диапазон (WDR)	150 дБ
Переключение режима «День / ночь»	День / Ночь / Автоматич. / По расписанию
Улучшение изображения	BLC, HLC, 3D DNR
Антитуман	Антитуман (оптич.)
Стабилизация изображения	Есть. Встроенный гироскоп для повышения производительности EIS
Экспозиция области	Есть
Фокус на области	Есть
Маскирование области	До 24 масок области, настраиваемые многоугольные области, цвета и расположение масок области
SNR	≥ 52 дБ
Обнаружение	
Гироскоп	Есть
Спутниковое позиционирование	Нет
Компас	Нет
Интерфейс	
Сброс настроек	Есть
Интерфейс Ethernet	1 RJ45 auto 10 / 100M порт Ethernet
Локальное хранение	Встроенный слот для карты памяти, поддержка microSD/SDHC/SDXC, до 256 ГБ
Тревога	7 входов, 2 выхода
Аудио	1 вход (линейный), макс. входн. амплитуда: от 2 до 2.4 В[p-p]; входное сопротивление: 1 кОм ± 10 %; 1 выход (линейный), выходное сопротивление: 600 Ом
Видеовыход	1.0 В [p-p]/75 Ом, PAL/NTSC/BNC-разъем
RS-485	1 RS-485
Событие	
Основные события	Обнаружение движения, детектор саботажа, исключения (разрыв сети, конфликт IP-адресов, несанкционированный вход, переполнение накопителя, ошибка накопителя), тревожный вход и выход, антивандальная тревога, детекция звуковых исключений, детекция оставленного багажа, обнаружение перемещения объекта
Привязка	Загрузка на FTP / NAS / карту памяти, уведомление центра мониторинга, отправка email, запись по тревоге и действия PTZ (предустановка, патрулирование, шаблоны)
Функции, основанные на алгоритме глубокого обучения	
Защита периметра	Обнаружение пересечения линии вторжения, обнаружение входа в область / выхода из области, обнаружение вторжения

Функции, основанные на алгоритме глубокого обучения	
Детекция и анализ нескольких целей	Одновременная детекция и захват изображения фигуры, лица человека, ТС Получение 7 характерных признаков лица, 14 характерных признаков фигуры человека и 8 характерных признаков ТС
Захват лиц	Одновременная детекция до 30 лиц, Загрузка изображений лиц с фоном и изображений лиц крупным планом, поддержка детекции, захвата, оценки, отбора лиц в движении и вывода наиболее качественного изображения лица
Сравнение изображений лиц	До 10 библиотек изображений лиц. 30000 изображений лиц в каждой библиотеке. Всего 150 000 изображений лиц Распознавание лиц посредством моделирования, оценки и сравнения лиц с изображениями в библиотеке лиц, шифрование библиотеки изображений
Распознавание номерных знаков и обнаружение ТС	Интеллектуальные функции Распознавание номерного знака мотоцикла (только в контрольной точке) Распознавание признаков ТС: типа, цвета, марки ТС, направления движения и др. Подсчет целей «ТС» и других типов целей Поддержка до 10000 записей в белом и черном списках Распознавание номерных знаков стран / регионов: 4 региона (Европа, Ближний Восток, Азиатско-Тихоокеанский регион, Африка) и более 124 стран / регионов Точность (при рекомендуемых условиях установки и освещения): Точность распознавания номерных знаков ТС ≥ 98 % Коэффициент захвата ≥ 99 % Точность распознавания направления движения ≥ 98 % Захват скорости ТС: Фронтальная установка в сценарии КПП: до 120 км/ч Установка на обочине: до 80 км/ч Режим захвата: номерной знак ТС, режим ТС, режим приоритета ТС
Привязка и слежение	
Интеллектуальное слежение	Слежение вручную, автоматическое слежение 3.0
Слежение за объектом	Постановка на охрану в режиме «Человек». Когда устройство обнаруживает человека или фигуру человека, на которого настроено наблюдение, устройство подает тревогу, выполняет слежение и захват изображения цели. Во время слежения выполняется загрузка местоположения цели и другой сопутствующей информации.
Основное	
Обогрев	Есть
Дворник	Да. Автоматический дворник, чувствительный к дождю
Защита от обледенения	Нет
Защита от запотевания	Есть
Основные функции	Зеркалирование, защита паролем, водяные знаки, фильтрация IP-адресов
Питание	DC 36 В (макс. 62 Вт, включая макс. 12 Вт для ИК-подсветки и макс. 8 Вт для обогрева), PoE 802.3 bt (макс. 51 Вт, включая макс. 12 Вт для ИК-подсветки и макс. 8 Вт для обогрева) Блок питания 220/36-24В в комплекте

Рабочие условия	Адаптер питания: от -60 до +70 °C, PoE: от -40 до +70 °C, влажность: ≤ 95%
Основное	
Размеры	Ø 267 × 430 мм (Ø 10.51 × 16.93")
Масса	Приблиз. 9.6 кг
Язык	Русский, английский
Защита	IP67, IK10, грозозащита 6000 В, защита от импульсных и переходных перенапряжений

▪ DORI

Расстояние DORI (обнаружение, наблюдение, распознавание, идентификация) дает общее представление о способности камеры различать людей или объекты в пределах ее угла обзора.
Расчет показателей DORI выполнен на основе спецификаций матрицы и критериев, определенных в EN 62676-4: 2015.

DORI	Детекция	Наблюдение	Распознавание	Идентификация
Описание	25 пикс/м	63 пикс/м	125 пикс/м	250 пикс/м
Расстояние (Tele)	3475.9 м	1379.3 м	695.2 м	347.6 м

▪ Сценарии применения

Продукты подразделяются на три уровня в зависимости от их антикоррозионных характеристик. Обратитесь к следующему описанию для выбора устройства в зависимости от фактической среды эксплуатации.

Данная модель не имеет СПЕЦИАЛЬНОЙ ЗАЩИТЫ.

Уровень	Описание
Высокий уровень защиты	Продукция этого уровня предназначена для использования в сценариях, требующих обеспечения профессиональной защиты от коррозии. Типичные сценарии применения: береговые линии, пристани, химические заводы и т. д.
Средний уровень защиты	Продукция этого уровня предназначена для использования в сценариях, требующих обеспечения среднего уровня защиты от коррозии. Типичные сценарии применения: прибрежные районы на расстоянии примерно 2 км от береговой линии, а также районы, подверженные кислотным осадкам.
Без специальной защиты	Продукция этого уровня предназначена для использования в сценариях, не требующих обеспечения защиты от коррозии.

▪ Доступные модели

F-IP-4448CHSZ42/LW

- **Размеры (ед. изм.: мм (дюймы))**

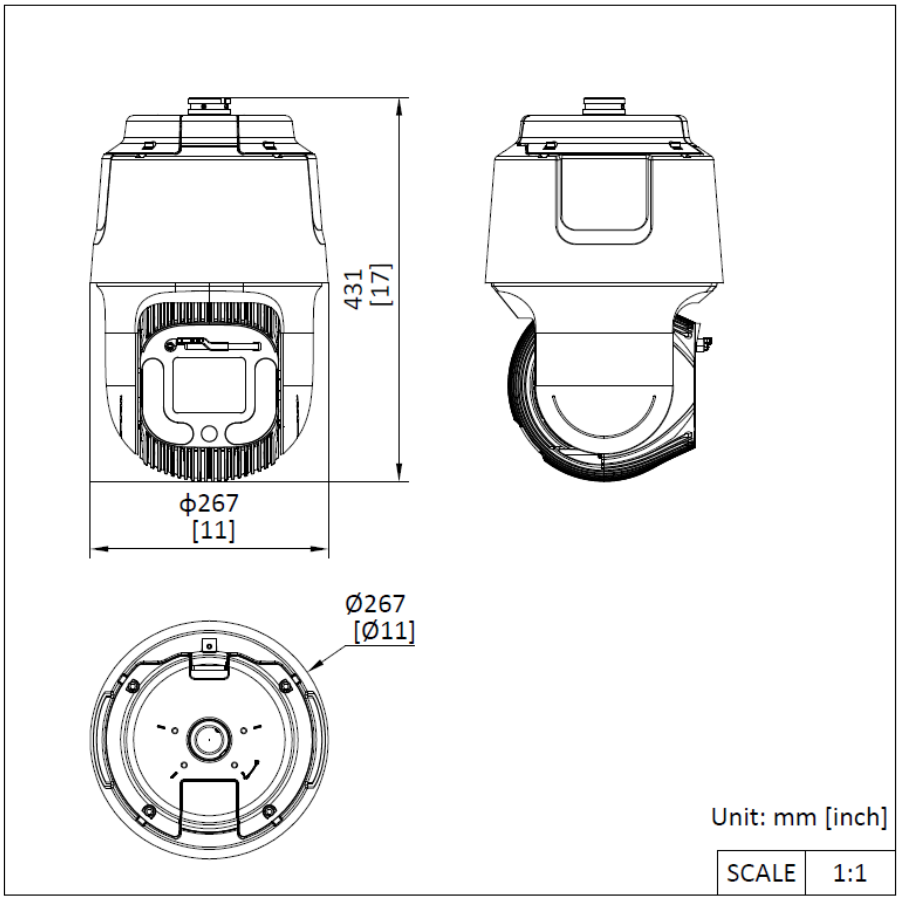

▪ Аксессуары

▪ Опционально

F-AY10099 Кронштейн для установки на столб (стойку)	F-AY10110 Кронштейн для установки на столб (стойку)	F-AY10069 Монтажная коробка	F-AY10112 Кронштейн для установки на столб (стойку)	F-AY10113 Кронштейн для установки на угол
				
				
DS-4603ZJ-PA **DS-4603ZJ-PAAC** **Настенный кронштейн для PTZ-камеры (использование внутри / снаружи помещения)**	**DS-4612ZJ-PA** **DS-4612ZJ-PAAC** **Подвесной кронштейн**			
				

Правила эксплуатации

1. Устройство должно эксплуатироваться в условиях, обеспечивающих возможность работы системы охлаждения. Во избежание перегрева и выхода прибора из строя не допускается размещение рядом с источниками теплового излучения, использование в замкнутых пространствах (ящик, глухой шкаф и т. п.). Рабочий диапазон температур: от минус 60 до плюс 70 °С (адаптер питания) и от минус 40 до плюс 70 °С (PoE).
2. Все подключения должны осуществляться при отключенном электропитании.
3. Запрещена подача на входы устройства сигналов, не предусмотренных назначением этих входов, это может привести к выходу устройства из строя.
4. Не допускается воздействие на устройство температуры свыше плюс 70 °С, источников электромагнитных излучений, активных химических соединений, электрического тока, а также дыма, пара и других факторов, способствующих порче устройства. Не допускается воздействие прямых солнечных лучей непосредственно на матрицу видеокамеры.
5. Конфигурирование устройства лицом, не имеющим соответствующей компетенции, может привести к некорректной работе, сбоям в работе, а также к выходу устройства из строя.
6. Не допускаются падения и сильная тряска устройства.
7. Рекомендуется использование источника бесперебойного питания, во избежание воздействия скачков напряжения или нештатного отключения устройства.

Для получения информации об установке и включении устройства, пожалуйста, обратитесь к Краткому руководству пользователя соответствующего устройства.